VSP001

Акселерометр

VIBRATION SENSOR

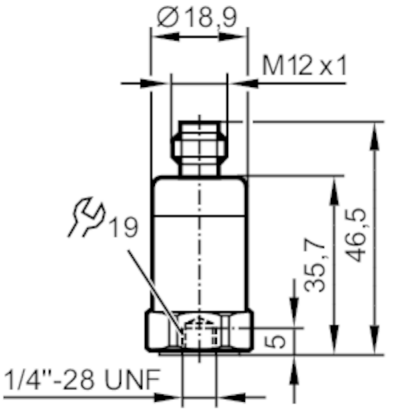

Характеристики		
Диапазон измерения вибрации	[g]	-80...80; (Bei Anschluss an einer VSE -50...50 g)
Частотный диапазон	[Hz]	2...10000
Принцип измерения		пьезоэлектрический
Коммуникационный интерфейс		IEPE
Приложение		
Исполнение		для подключения к внешней системе диагностики VSE
Электронные данные		
Напряжение смещения постоянного тока	[V]	10...12
Потребление тока	[mA]	0,5...8
Мин. сопротивление изоляции	[MΩ]	100; (500 V DC)
Защита от перепутывания полярности		да
Диапазон измерения/настройки		
Диапазон измерения вибрации	[g]	-80...80; (Bei Anschluss an einer VSE -50...50 g)
Частотный диапазон	[Hz]	2...10000
Принцип измерения		пьезоэлектрический
Плотность шума	[mg]	0,1
Макс. поперечная чувствительность	[%]	5
Минимальное время измерения	[s]	2
Количество осей измерения		1
Точность/ погрешность		
Точность		± 5 %
Чувствительность		100 mV/g

VSP001

Акселерометр

VIBRATION SENSOR

Интерфейсы		
Коммуникационный интерфейс		IEPE
Условия эксплуатации		
Температура окружающей среды	[°C]	-55...125
Температура хранения	[°C]	-55...125
Степень защиты		IP 67
Испытания / одобрения		
ЭМС		EN 61326-1 : 2013
Ударопрочность		5000 г
MTTF	[годы]	1142
Механические данные		
Вес	[g]	73,5
Способ монтажа		установочный винт
Материал		корпус: нерж.сталь
Момент затяжки	[Nm]	8
Принадлежности		
Комплект поставки		Установочные винты
Примечания		
Упаковочная величина		1 шт.

электрическое подключение

Разъем: 1 x M12; кодировка: A; Максимальная длина кабеля: 1000 m

1	не используется
2	IEPE +
3	не используется
4	IEPE -