ST0543

Датчик потока

SCN12ADBAKOW/LS

Артикул недоступен - архивная позиция

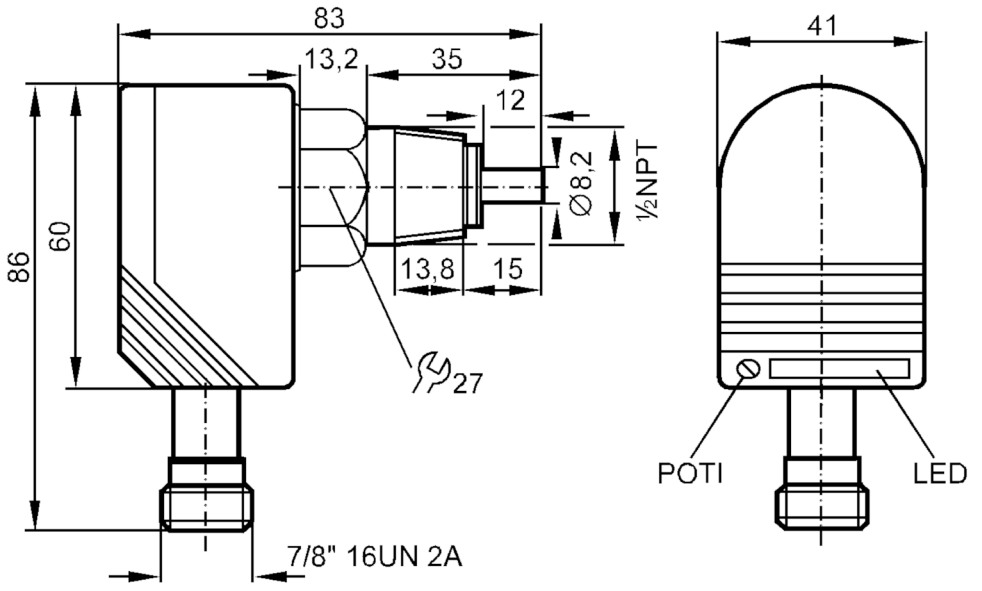

Характеристики		
Количество входов и выходов		Количество цифровых выходов: 1
Подключение к процессу		1/2" NPT
Приложение		
Применение		Высокое давление
Среда		Жидкие среды
Температура измеряемой среды	[°C]	-25...80
Предел прочности по давлению	[bar]	300
Электронные данные		
Рабочее напряжение	[V]	70...140 AC
Потребление тока	[mA]	< 40
Время задержки включения питания	[s]	< 20
Входы/выходы		
Количество входов и выходов		Количество цифровых выходов: 1
Выходы		
Общее количество выходов		1
Выходной сигнал		коммутационный сигнал
Электрическое исполнение		реле
Количество цифровых выходов		1

ST0543

Датчик потока

SCN12ADBAKOW/LS

Функция выходного сигнала		NO
Защита от короткого замыкания		нет
Диапазон измерения/настройки		
Настройка параметров в пределах	[cm/s]	3...300
Макс. чувствительность	[cm/s]	3...60
Точность/ погрешность		
Макс.температурный градиент (скорость изменения темп. среды)	[K/min]	15
Время реакции		
Время отклика	[s]	1...10
Программное обеспечение / Программирование		
Настройка точки переключения		с потенциометром
Условия эксплуатации		
Температура окружающей среды	[°C]	-20...80
Степень защиты		IP 67
Механические данные		
Материал		PBT-GF20
Материалы корпуса в контакте с изм. средой		нерж. сталь (1.4571/316Ti)
Подключение к процессу		1/2" NPT
Дисплеи / Элементы управления		
Дисплей	Функция	11 x светодиод
Примечания		
Упаковочная величина		1 шт.
электрическое подключение		

Разъем: 1 x 7/8"; кодировка: A

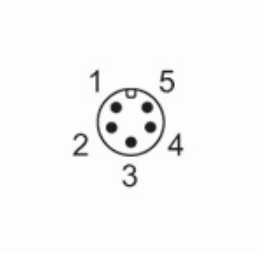
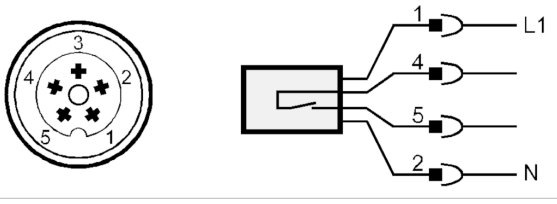
Соединение