SF0526

Датчик потока для подключения к оценочной электронике

SFR12ABH

Артикул недоступен - архивная позиция

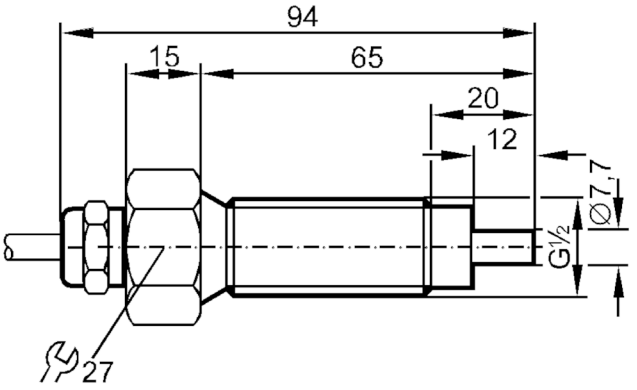

Характеристики		
Подключение к процессу		G 1/2 внешняя резьба
Приложение		
Применение		большой диапазон температур
Среда		Жидкие среды; Газы
Температура измеряемой среды	[°C]	-25...80
Предел прочности по давлению	[bar]	30
Жидкие среды		
Применение		большой диапазон температур
Температура измеряемой среды	[°C]	-25...80
Газы		
Температура измеряемой среды	[°C]	-25...80
Электронные данные		
Подключение к вторичному преобразователю		VS 0200
Диапазон измерения/настройки		
Жидкие среды		
Настройка параметров в пределах	[cm/s]	3...300
Макс. чувствительность	[cm/s]	3...60
Газы		
Настройка параметров в пределах	[cm/s]	100...2000

SF0526

Датчик потока для подключения к оценочной электронике

SFR12ABH

Макс. чувствительность	[cm/s]	100...800
Точность/ погрешность		
Макс.температурный градиент (скорость изменения темп. среды)	[K/min]	15
Время реакции		
Время отклика	[s]	2...10
Жидкие среды		
Время отклика	[s]	2...10
Газы		
Время отклика	[s]	2...10
Условия эксплуатации		
Степень защиты		IP 67
Механические данные		
Корпус		Резьбовой корпус
Материал		Hastelloy C-22 (2.4602)
Материалы корпуса в контакте с изм. средой		Hastelloy C-22 (2.4602)
Подключение к процессу		G 1/2 внешняя резьба
Принадлежности		
Комплект поставки		уплотнения: 2 x AMF 30
Примечания		
Упаковочная величина		1 шт.
электрическое подключение		
Кабель: 2 m, PUR (полиуретан); Максимальная длина кабеля: 100 m; 5 x 0,34 mm²		
Соединение		

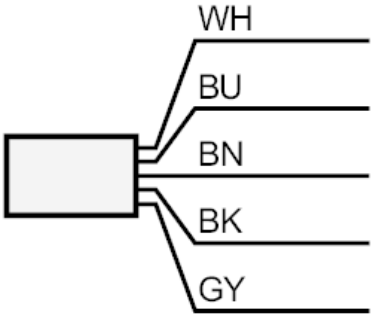

	Цвета жил :
BK =	черный
BN =	коричневый
BU =	синий
WH =	белый
GY =	серый