SF0509

Датчик потока для подключения к оценочной электронике

SFM12ABB

Артикул недоступен - архивная позиция

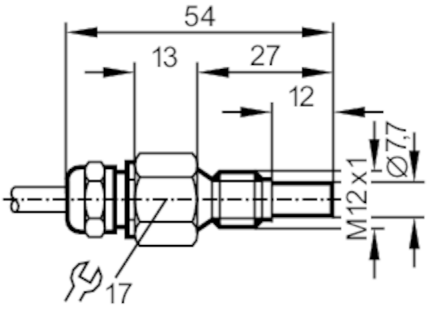

Характеристики		
Подключение к процессу		резьбовое соединение M12 x 1 внешняя резьба
Приложение		
Среда		Жидкие среды; Газы; Агрессивные среды
Температура измеряемой среды	[°C]	-25...80
Предел прочности по давлению	[bar]	30
Жидкие среды		
Температура измеряемой среды	[°C]	-25...80
Газы		
Температура измеряемой среды	[°C]	-25...80
Электронные данные		
Подключение к вторичному преобразователю		VS 0200
Диапазон измерения/настройки		
Жидкие среды		
Настройка параметров в пределах	[cm/s]	3...300
Макс. чувствительность	[cm/s]	3...60
Газы		
Настройка параметров в пределах	[cm/s]	200...2000
Макс. чувствительность	[cm/s]	200...800
Точность/ погрешность		
Макс.температурный градиент (скорость изменения темп. среды)	[K/min]	15
Время реакции		
Время отклика	[s]	1...10
Жидкие среды		
Время отклика	[s]	1...10

SF0509

Датчик потока для подключения к оценочной электронике

SFM12ABB

Газы		
Время отклика	[s]	1...10
Условия эксплуатации		
Степень защиты		IP 67
Механические данные		
Корпус		Цилиндрический
Материал		нерж. сталь (1.4539 / 904L)
Материалы корпуса в контакте с изм. средой		нерж. сталь (1.4539 / 904L)
Подключение к процессу		резьбовое соединение M12 x 1 внешняя резьба
Диаметр зонда	[mm]	7,7
Монтажная длина EL	[mm]	27
Принадлежности		
Комплект поставки		уплотнения: 2 x AMF 30
Примечания		
Упаковочная величина		1 шт.
электрическое подключение		

Кабель: 2 m, PUR (полиуретан); Максимальная длина кабеля: 100 m; 5 x 0,34 mm², PVC (поливинилхлорид)

Соединение

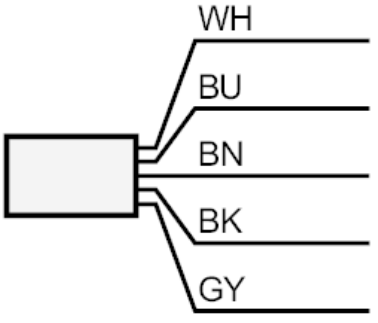

	Цвета жил :
BK =	черный
BN =	коричневый
BU =	синий
WH =	белый
GY =	серый