PZ9910

Датчик давления со светодиодами

PZ-500PSBU76-HFBOW/LS/ /V

Артикул недоступен - архивная позиция

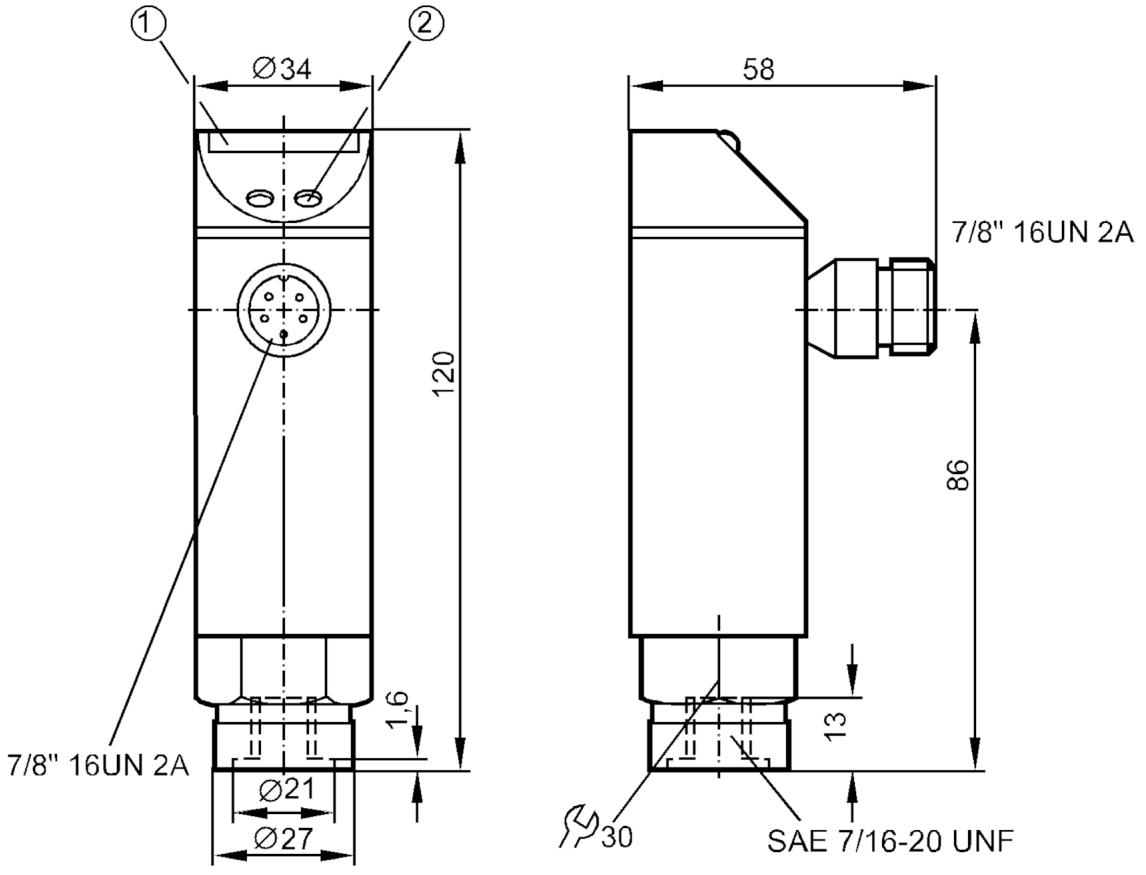

1 светодиодная индикация
2 Кнопка для программирования

Характеристики		
Количество входов и выходов		Количество цифровых выходов: 1
Диапазон измерения	[psi]	0...5000
Подключение к процессу		резьбовое соединение 7/16" - 20 UNF внутренняя резьба
Приложение		
Применение		для общепромышленного применения
Среда		Жидкие или газообразные среды
Условно подходит для		Применение в газовой среде ограничено по давлению до 25 бар.
Температура измеряемой среды	[°C]	-25...70
Мин. разрывное давление	[psi]	14000
Предел прочности по давлению	[psi]	8500
Тип давления		относительное давление
Электронные данные		
Рабочее напряжение	[V]	102...132 AC

PZ9910

Датчик давления со светодиодами

PZ-500PSBU76-HFBOW/LS/ /V

Потребление тока	[mA]	20
Класс защиты		I
Время задержки включения питания	[s]	0,35
Встроенный "Watchdog"		да
Входы/выходы		
Количество входов и выходов		Количество цифровых выходов: 1
Выходы		
Общее количество выходов		1
Выходной сигнал		коммутационный сигнал
Количество цифровых выходов		1
Функция выходного сигнала		NO
Макс. падение напряжения коммутационного выхода AC	[V]	2
Постоянный ток нагрузки коммутационного выхода AC	[mA]	250; ((...70 °C) 1000 (...60 °C) 1500 (...45 °C) 2500 (...20 °C))
Частота переключения AC	[Hz]	10
Защита от короткого замыкания		нет
Защита от перегрузок по току		нет
Диапазон измерения/настройки		
Диапазон измерения	[psi]	0...5000
Точка срабатывания SP	[psi]	250...5000
Точка сброса rP	[psi]	150...4900
С шагом в	[psi]	50
Примечание к гистерезису		регулируемый
Точность/ погрешность		
Погрешность точки переключения	[% от конечного значения]	< ± 2,0
Повторяемость	[% от конечного значения]	< ± 0,25; (при изменениях температуры < 10 K)
Температурный дрейф на каждые 10 K		< ± 0,3
Программное обеспечение / Программирование		
Настройка точки переключения		Кнопка для программирования
Условия эксплуатации		
Температура окружающей среды	[°C]	-25...70
Температура хранения	[°C]	-40...100
Степень защиты		IP 67

PZ9910

Датчик давления со светодиодами

PZ-500PSBU76-HFBOW/LS/ /V

Испытания / одобрения		
ЭМС	IEC 801/2 ESD	4 kV CD / 8 kV AD
	IEC 801/3 HF	10 V/m
	IEC 801/4 Burst	2 kV
Ударопрочность	DIN IEC 68-2-27	50 г (11 ms)
Вибропрочность	DIN IEC 68-2-6	20 г (10...2000 Hz)

Механические данные	
Материал	EPDM/X; FKM; NBR; PBT (полибутилентерефталат); PC; нерж. сталь (1.4301/304)
Материалы корпуса в контакте с изм. средой	FKM; керамика; нерж. сталь (1.4305/303)
Мин. кол-во циклов давления	100 миллионов
Подключение к процессу	резьбовое соединение 7/16" - 20 UNF внутренняя резьба

Дисплеи / Элементы управления		
Дисплей	Состояние выхода	светодиод, жёлтый
	Измеренные значения	10 x светодиод, зелёный Разрешение 10 % от конечного значения

Примечания	
Упаковочная величина	1 шт.

электрическое подключение

Разъем: 1 x 7/8"; кодировка: A
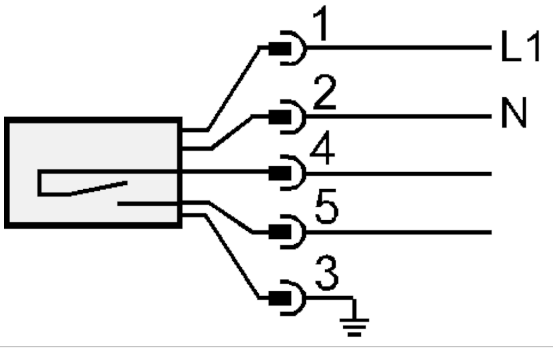
Соединение