PK6732

Датчик давления с интуитивной настройкой точки переключения

PK-100-SFP14-HCPKG/US/ /W

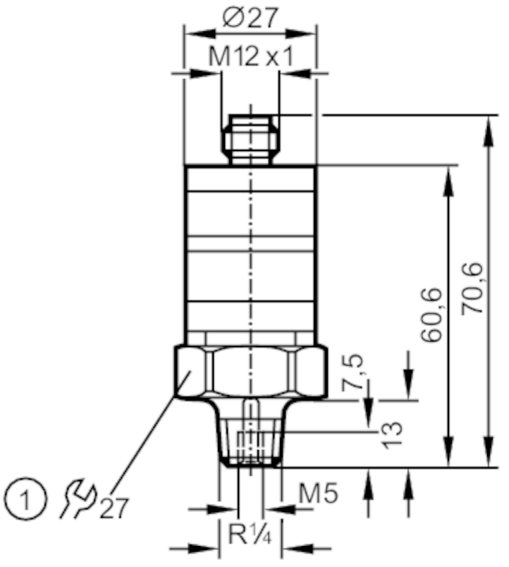

1 Момент затяжки 25 Nm

Характеристики		
Количество входов и выходов	Количество цифровых выходов: 2	
Диапазон измерения	0...100 bar	0...10 MPa
Подключение к процессу	резьбовое соединение R 1/4 внешняя резьба внутренняя резьба:M5	
Приложение		
Применение	для общепромышленного применения	
Среда	Жидкие или газообразные среды	
Температура измеряемой среды [°C]	-25...80	
Мин. разрывное давление	1000 bar	100 MPa
Предел прочности по давлению	200 bar	20 MPa
Тип давления	относительное давление	
Электронные данные		
Рабочее напряжение [V]	9,6...32 DC	
Потребление тока [mA]	< 25	
Мин. сопротивление изоляции [MΩ]	100; (500 V DC)	
Класс защиты	III	
Защита от переполюсовки	да	
Входы/выходы		
Количество входов и выходов	Количество цифровых выходов: 2	
Выходы		
Общее количество выходов	2	
Выходной сигнал	коммутационный сигнал	

PK6732

Датчик давления с интуитивной настройкой точки переключения

PK-100-SFP14-HCPKG/US/ /W

Электрическое исполнение	PNP	
Количество цифровых выходов	2	
Функция выходного сигнала	комплементарный	
Макс. падение напряжения коммутационного выхода DC [V]	2	
Постоянный ток нагрузки коммутационного выхода DC [mA]	500	
Частота переключения DC [Hz]	100	
Защита от короткого замыкания	да	
Тип защиты от короткого замыкания	тактовый	
Защита от перегрузок по току	да	
Диапазон измерения/настройки		
Диапазон измерения	0...100 bar	0...10 MPa
Точка срабатывания SP	5...100 bar	0,5...10 MPa
Точка сброса rP	3...98 bar	0,3...9,8 MPa
Точность/ погрешность		
Погрешность точки переключения [% от конечного значения]	< ± 2,5; (Точность установки)	
Повторяемость [% от конечного значения]	< ± 0,5; (при изменениях температуры < 10 K)	
Отклонение от характеристики [% от конечного значения]	< ± 1,5 (BFSL) / < ± 2,5 (LS); (BFSL = прямая линия наилучшего соответствия; LS = Установка предельного значения)	
Температурный дрейф на каждые 10 K	< ± 0,5	
Программное обеспечение / Программирование		
Настройка точки переключения	настроечные кольца	
Условия эксплуатации		
Температура окружающей среды [°C]	-25...80	
Температура хранения [°C]	-40...100	
Степень защиты	IP 67	
Испытания / одобрения		
ЭМС	DIN EN 61000-6-2	
	DIN EN 61000-6-3	
Ударопрочность	DIN IEC 68-2-27	50 г (11 ms)
Вибропрочность	DIN IEC 68-2-6	20 г (10...2000 Hz)
MTTF [годы]	713	

PK6732

Датчик давления с интуитивной настройкой точки переключения

PK-100-SFP14-HCPKG/US/ /W

Директива по оборудованию под давлением		Хорошая инженерно-техническая практика; можно использовать для группы жидкостей 2; группа жидкостей 1 по запросу

Механические данные

Вес	[g]	93,5
Корпус		Цилиндрический
Размеры	[mm]	Ø 27 / L = 70,6
Материал		PBT (полибутилентерефталат); PC; FKM; нерж. сталь (1.4404 / 316L)
Материалы корпуса в контакте с изм. средой		нерж. сталь (1.4404 / 316L)
Мин. кол-во циклов давления		50 миллионов
Подключение к процессу		резьбовое соединение R 1/4 внешняя резьба внутренняя резьба:M5
Встроенный ограничитель		нет (можно модифицировать)

Дисплеи / Элементы управления

Дисплей	режим работы	светодиод, зелёный
	Состояние выхода	светодиод, жёлтый
Со шкалой		да

Примечания

Упаковочная величина	1 шт.

электрическое подключение

Разъем: 1 x M12; кодировка: A

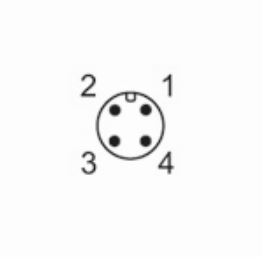
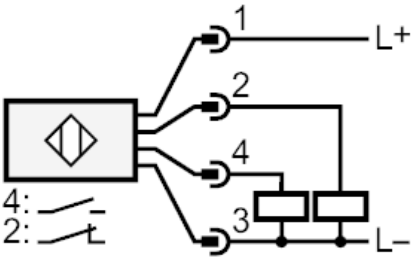
Соединение