PB5023

Датчик давления со светодиодами

PB-025-SBR14-HFPKG/US/ /V

Артикул недоступен - архивная позиция

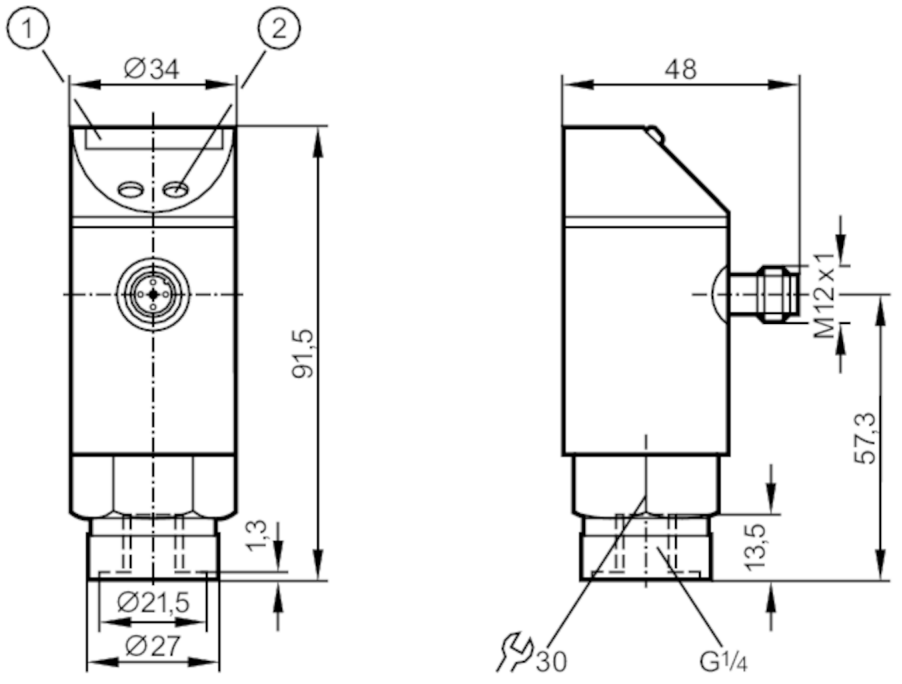

1 светодиодная индикация
2 Кнопка для программирования

Характеристики		
Количество входов и выходов		Количество цифровых выходов: 1
Диапазон измерения	[bar]	0...25
Подключение к процессу		резьбовое соединение G 1/4 внутренняя резьба

Приложение		
Особенности		позолоченные контакты
Применение		для общепромышленного применения
Среда		Жидкие или газообразные среды
Температура измеряемой среды	[°C]	-25...80
Мин. разрывное давление	[bar]	350
Предел прочности по давлению	[bar]	100
Тип давления		относительное давление

Электронные данные		
Рабочее напряжение	[V]	18...30 DC
Потребление тока	[mA]	< 50
Мин. сопротивление изоляции	[MΩ]	100; (500 V DC)
Класс защиты		III

PB5023

Датчик давления со светодиодами

PB-025-SBR14-HFPKG/US/ /V

Защита от переполюсовки	да
Время задержки включения питания [s]	0,2
Встроенный "Watchdog"	да
Входы/выходы	
Количество входов и выходов	Количество цифровых выходов: 1
Выходы	
Общее количество выходов	1
Выходной сигнал	коммутационный сигнал
Электрическое исполнение	PNP
Количество цифровых выходов	1
Функция выходного сигнала	нормально открытый / нормально закрытый; (параметризуемый)
Макс. падение напряжения коммутационного выхода DC [V]	2
Постоянный ток нагрузки коммутационного выхода DC [mA]	250
Частота переключения DC [Hz]	10
Защита от короткого замыкания	да
Тип защиты от короткого замыкания	тактовый
Защита от перегрузок по току	да
Диапазон измерения/настройки	
Диапазон измерения [bar]	0...25
Точка срабатывания SP [bar]	1,25...25
Точка сброса rP [bar]	0,75...24,5
С шагом в [bar]	0,25
Примечание к гистерезису	регулируемый
Точность/ погрешность	
Погрешность точки переключения [% от конечного значения]	< ± 2,0
Повторяемость [% от конечного значения]	< ± 0,25; (при изменениях температуры < 10 K)
Температурный дрейф на каждые 10 K	< ± 0,3
Программное обеспечение / Программирование	
Настройка точки переключения	Кнопка для программирования
Условия эксплуатации	
Температура окружающей среды [°C]	-25...80

PB5023

Датчик давления со светодиодами

PB-025-SBR14-HFPKG/US/ /V

Температура хранения	[°C]	-40...100	
Степень защиты		IP 65	
Испытания / одобрения			
ЭМС		EN 61000-4-2 ESD	4 kV CD / 8 kV AD
		EN 61000-4-3 ВЧ излучение	10 V/m
		EN 61000-4-4 Burst	2 kV
		EN 61000-4-6 ВЧ проводимость	10 V
Ударопрочность		DIN IEC 68-2-27	50 г (11 ms)
Вибропрочность		DIN IEC 68-2-6	20 г (10...2000 Hz)
Механические данные			
Корпус		Цилиндрический	
Размеры	[mm]	Ø 34 / L = 91,5	
Материал		EPDM/X; FKM; NBR; PA (полиамид); PBT (полибутилентерефталат); PC; PTFE (тефлон); нерж. сталь (1.4301/304)	
Материалы корпуса в контакте с изм. средой		нерж. сталь (1.4305/303); керамика; FKM	
Мин. кол-во циклов давления		100 миллионов	
Подключение к процессу		резьбовое соединение G 1/4 внутренняя резьба	
Встроенный ограничитель		нет (можно модифицировать)	
Дисплеи / Элементы управления			
Дисплей		Состояние выхода	светодиод, жёлтый
		Измеренные значения	10 x светодиод, зелёный Разрешение 10 % от конечного значения
Примечания			
Упаковочная величина		1 шт.	

PB5023

Датчик давления со светодиодами

PB-025-SBR14-HFPKG/US/ /V

электрическое подключение
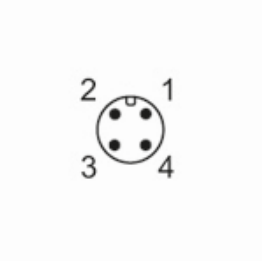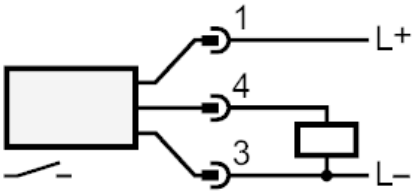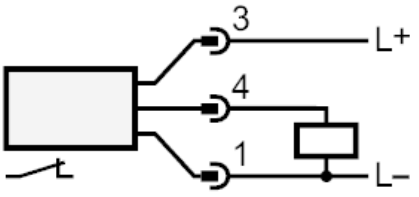
Разъем: 1 x M12; кодировка: A; Контакты: позолоченый