OY270S

Световые завесы для систем безопасности

OYA1510-40-4-20-P-1

Для 8-полюсных разъемов цвета жил не стандартизированы.
Обратите внимание на проводку датчика и разъемов (см. техническую спецификацию).

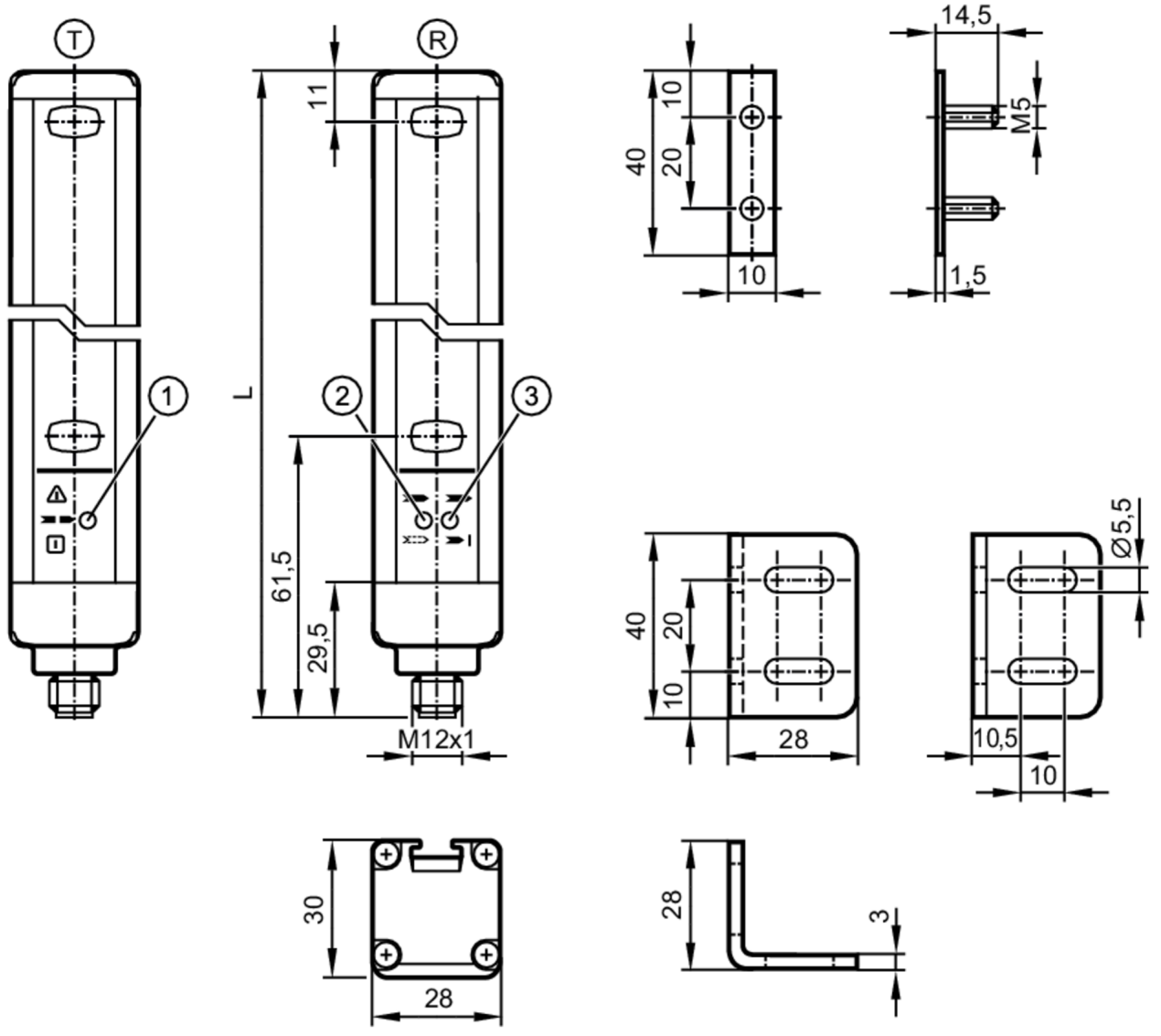

T	Излучатель
R	приёмник
1	светодиод 3-цветный красный / зеленый / оранжевый
2	светодиод 2-цветный желтый/синий
3	светодиод 2-цветный красный/зеленый

Характеристики	
Тип света	Инфракрасный свет
Электрическое исполнение	PNP
Степень защиты	IP 65; IP 67

Приложение	
Функция защиты	Защита от доступа рук

OY270S

Световые завесы для систем безопасности

OYA1510-40-4-20-P-1

Электронные данные		
Допустимое отклонение рабочего напряжения	[%]	20
Рабочее напряжение	[V]	24 DC
Класс защиты		III
Защита от переполюсовки		да
Время задержки включения питания	[s]	< 2
Тип света		Инфракрасный свет
Длина волны	[nm]	950
Приёмник		
Потребление тока	[mA]	83
Излучатель		
Потребление тока	[mA]	42
Выходы		
Электрическое исполнение		PNP
Количество OSSD выходов		2
Макс. допустимая токовая нагрузка на каждый OSSD выход	[mA]	400; (24 V)
Защита от короткого замыкания		да
Диапазон контроля		
Высота защищённой зоны	[mm]	1510
Разрешение (регистрирующая способность d)	[mm]	40
Ширина защищенной зоны (низкая сила излучения)	[m]	0...10
Ширина защищенной зоны (высокая сила излучения)	[m]	3...20
Время реакции		
Время отклика	[ms]	8
Условия эксплуатации		
Применение		Класс C согласно EN 60654-1 водонепроницаемое исполнение
Температура окружающей среды	[°C]	-10...55
Макс. допустимая относительная влажность воздуха	[%]	95
Степень защиты		IP 65; IP 67
Испытания / одобрения		
ЭМС	IEC 61496-1	
Ударопрочность	IEC 61496-1	
Вибропрочность	IEC 61496-1	
Классификация безопасности		
Тип ESPE (IEC 61496-1)		4

OY270S

Световые завесы для систем безопасности

OYA1510-40-4-20-P-1

Соответствует требованиям		ISO 13849-1: 2015 Категория 4, PL e
		IEC 61508 SIL 3
		IEC 62061 SIL 3
Срок службы TM (Mission Time)	[h]	175200
PFH	[1/h]	1,7E-08

Механические данные

Вес	[g]	6180
Размеры	[mm]	1563 x 28 x 30
Материал		корпус: алюминий; фронтальная оптика: PC
Длина L	[mm]	1563

Дисплеи / Элементы управления

Дисплей	светодиод, жёлтый
	светодиод, зелёный
	светодиод, красный
	светодиод, синий
	светодиод, оранжевый

Принадлежности

Комплект поставки	уголок для монтажа: 6
	Гайки с пазом: 6
	гайки

Примечания

Упаковочная величина	1 шт.

электрическое подключение - Излучатель

Разъем: 1 x M12; кодировка: A

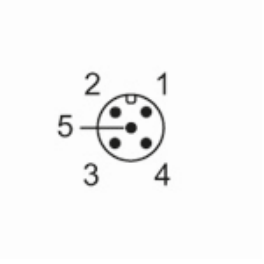

Соединение

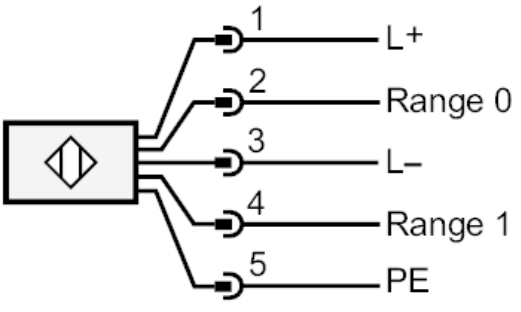

OY270S

Световые завесы для систем безопасности

OYA1510-40-4-20-P-1

электрическое подключение - приёмник

Разъем: 1 x M12; кодировка: A; Максимальная длина кабеля: 100 m; для поперечного сечения провода 0,34 mm²
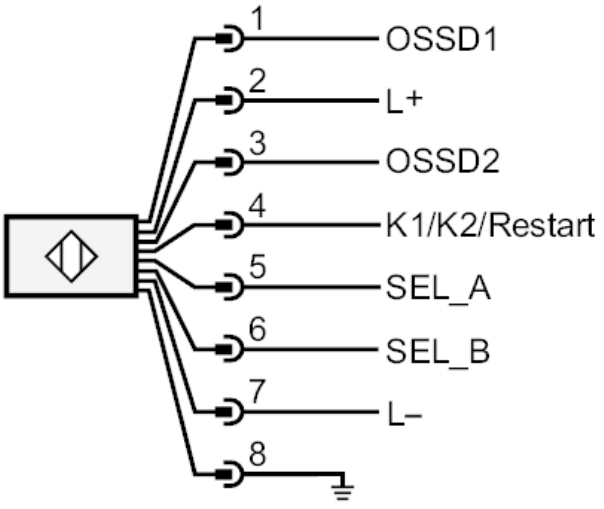
Соединение