OD5005

Датчик цвета

ODC-MPKG/US-100

Артикул недоступен - архивная позиция

Альтернативная продукция: O5C500
При выборе альтернативного датчика и принадлежностей обратите внимание на технические параметры, возможны несоответствия!

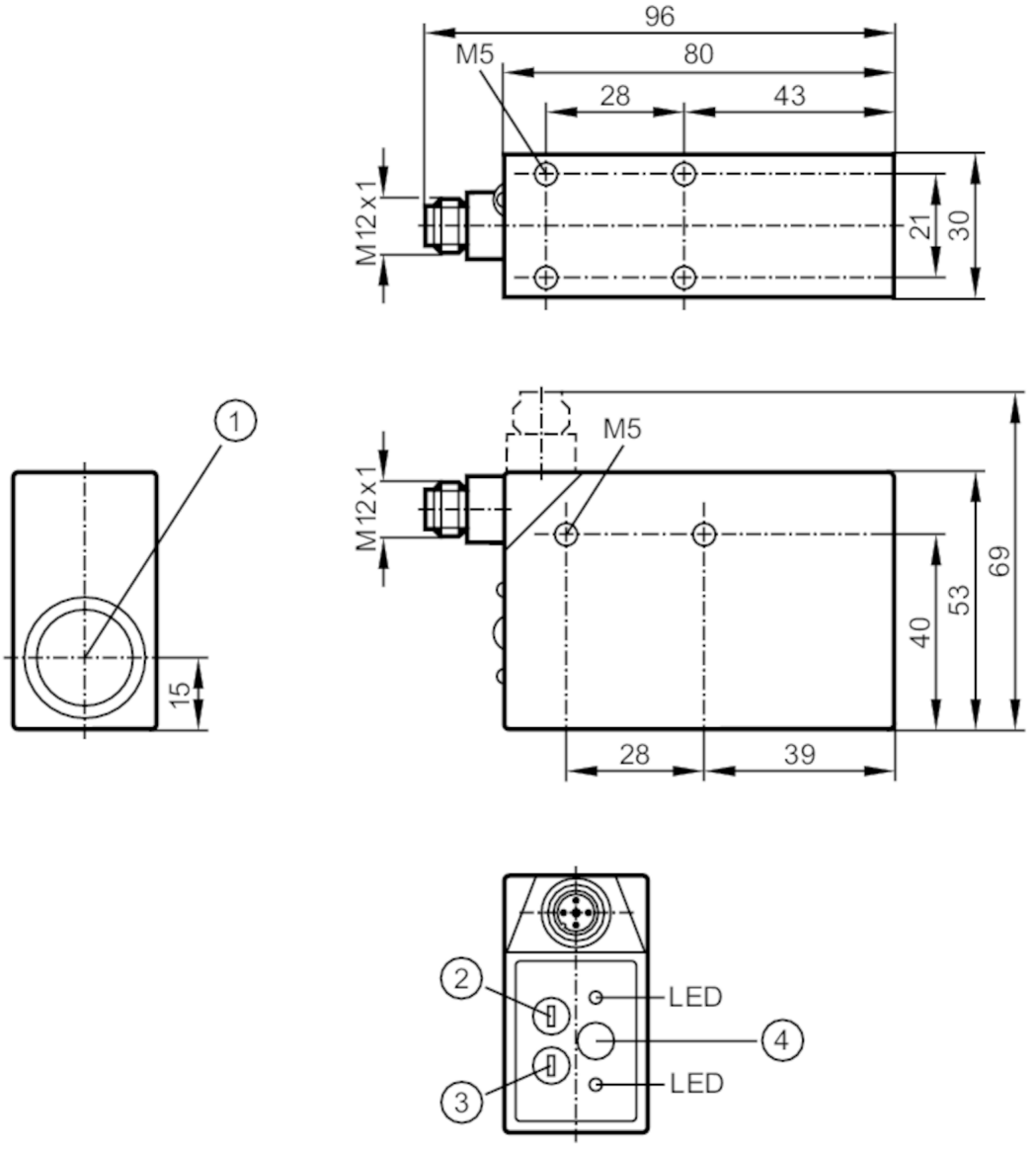

1 Objektiv
2 Wahlschalter Farbtoleranz
3 Programmwahlschalter
4 Teach-Taste

Характеристики	
Тип света	красный свет; зелёный свет; синий свет
Корпус	Прямоугольный

Приложение	
Применение	распознавание цвета ; эксплуатация в виде рефлекторного датчика; эксплуатация в виде датчика диффузного отражения

OD5005

Датчик цвета

ODC-MPKG/US-100

Электронные данные			
Рабочее напряжение	[V]	12...30 DC; (Макс. остаточная пульсация: 5 Vss)	
Потребление тока	[mA]	80	
Класс защиты		II	
Тип света		красный свет; зелёный свет; синий свет	
Станд. срок службы	[h]	100000	
Исходная температура для срока службы	[°C]	25	
Выходы			
Электрическое исполнение		PNP	
Макс. падение напряжения коммутационного выхода DC	[V]	2	
Постоянный ток нагрузки коммутационного выхода DC	[mA]	100	
Частота переключения DC	[Hz]	1000	
Диапазон контроля			
Диапазон	[m]	0,1...0,25; (эксплуатация в виде рефлекторного датчика)	
Диапазон	[mm]	< 12,5; (эксплуатация в виде датчика диффузного отражения ± 2)	
Макс. ширина светового пятна	[mm]	2	
Макс. высота светового пятна	[mm]	4	
Размеры светового пятна по отношению к		Диапазон	
Время реакции			
Время отклика	[s]	0,7	
Условия эксплуатации			
Температура окружающей среды	[°C]	-10...55	
Степень защиты		IP 67	
Макс. защищенность от внешней засветки	[klx]	20	
Испытания / одобрения			
ЭМС		EN 60947-5-2	
Механические данные			
Корпус		Прямоугольный	
Размеры	[mm]	53 x 30 x 80	
Материал		отливка из цинка	
Материал линз		стекло	
Дисплеи / Элементы управления			
Дисплей		режим работы	1 x светодиод, зелёный
		Функция	1 x светодиод, жёлтый
Примечания			
Упаковочная величина		1 шт.	

OD5005

Датчик цвета

ODC-MPKG/US-100

электрическое подключение

Разъем: 1 x M12; кодировка: A

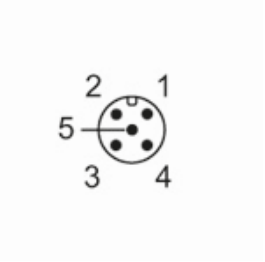

Соединение

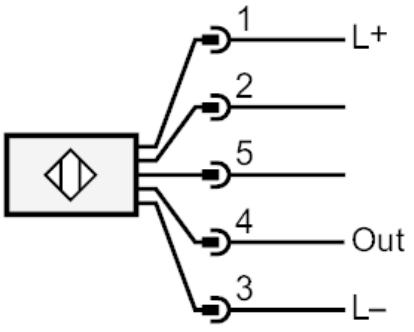

2	триггер активации AT
5	Eingang "External Teach"