O2I501

Считыватели 1D/2D штрих-кодов

O2IIRDKG/E1/E2/EF/VF/TB/S

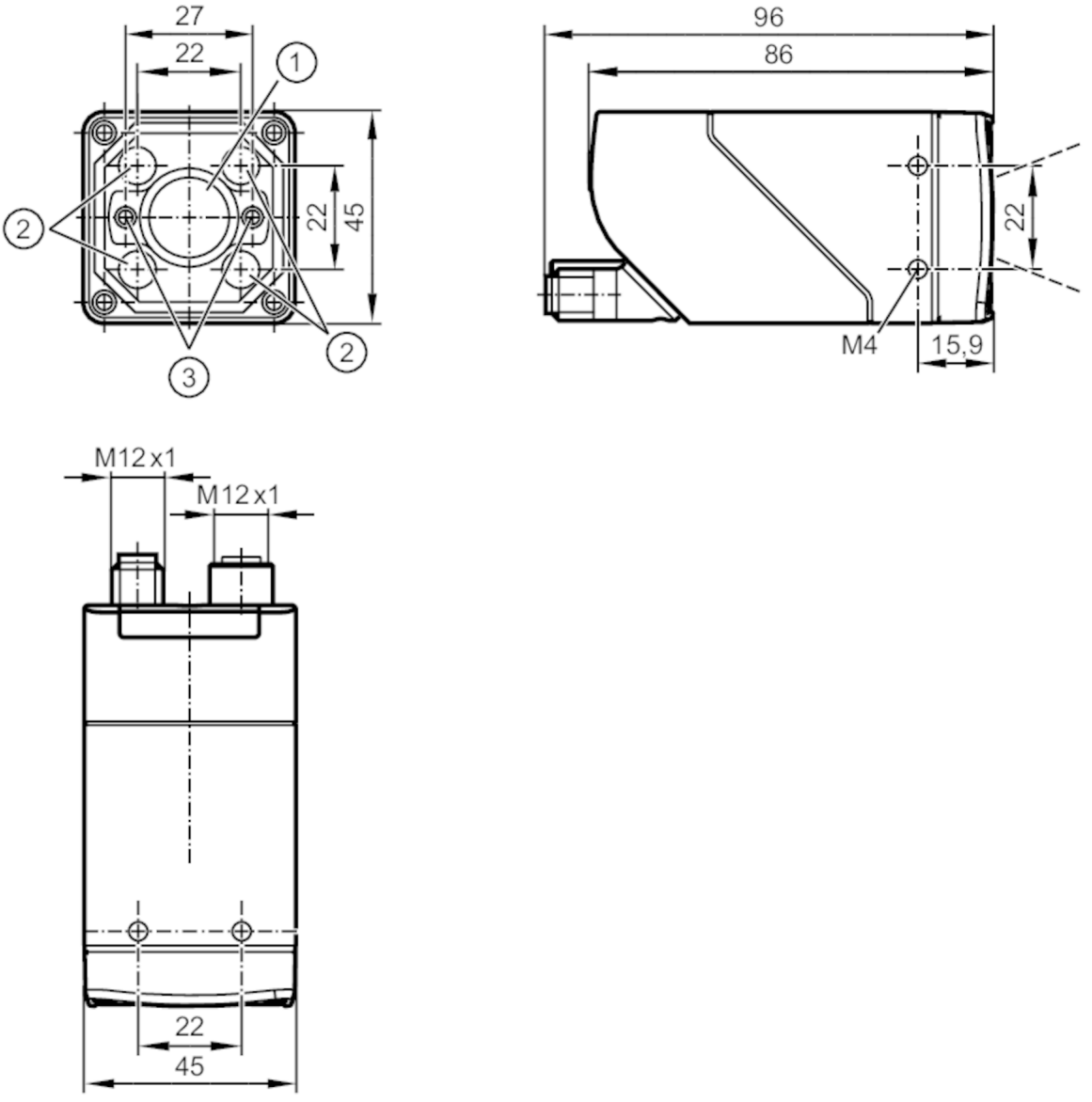

1 Объектив
2 Устройство подсветки
3 лазерные точки

Характеристики		
Тип света		Инфракрасный свет
Разрешение изображения	[px]	1280 x 960
Макс. скорость считывания	[Hz]	40
Электронные данные		
Рабочее напряжение	[V]	18...30 DC
Потребление тока	[mA]	< 400; (24V DC)
Класс защиты		III
Защита от переполюсовки		да
Тип света		Инфракрасный свет

O2I501

Считыватели 1D/2D штрих-кодов

O2IIRDKG/E1/E2/EF/VF/TB/S

Длина волны	[nm]	850
Датчик изображения		CMOS датчик изображения чёрный/белый
Входы/выходы		
Количество входов и выходов		Количество цифровых входов: 1; Количество цифровых выходов: 2
Входы		
Триггер		внешнее; 24 V PNP/NPN (IEC 61131-2 Typ 3); TCP/IP; EtherNet/IP; внутренний
Количество цифровых входов		1
Выходы		
Общее количество выходов		2
Количество цифровых выходов		2; (конфигурируемый)
Функция выходного сигнала		24 V PNP/NPN
Макс. падение напряжения коммутационного выхода DC	[V]	1
Макс. допустимая токовая нагрузка на каждый выход	[mA]	100
Защита от короткого замыкания		да
Тип защиты от короткого замыкания		тактовый
Защита от перегрузок по току		да
Диапазон контроля		
Размеры поля зрения	[mm]	

Рабочее расстояние срабатывания	Поле зрения		
85	28 x 21		
300	92 x 69		
500	152 x 114		
1000	302 x 227		

Рабочее расстояние срабатывания	[mm]	> 85
Разрешение изображения	[px]	1280 x 960
Тип объектива		стандартный
Считываемые коды		Interleaved 2-of-5; Industrial 2-of-5; Code 39; Code 93; Code 128; Pharmacode; Codabar; EAN8; EAN8 Add-On 2; EAN8 Add-On 5; EAN13; EAN13 Add-On 2; EAN13 Add-On 5; UPC-A; UPC-A Add-On 2; UPC-A Add-On 5; UPC-E; UPC-E Add-On 2; UPC-E Add-On 5; GS1 DataBar Omnidirectional; GS1 DataBar Truncated; GS1 DataBar Stacked; GS1 DataBar Stacked Omnidirectional; GS1 DataBar Limited; GS1 DataBar Expanded; GS1 DataBar Expanded Stacked; GS1 - 128; MSI Barcode; ECC200; PDF-417; QR; Micro-QR; Aztec Code; GS1 ECC200; GS1 QR Code; GS1 Aztec Code

Качество кода на основе			ISO / IEC 15415
			ISO / IEC 15416
			AIM DPM
			ISO/IEC TR 29158
			SEMI T10

Четкий шрифт		Industrial; Document; OCR-A; OCR-B; Pharma; Semi; Universal; Dot Print
Всенаправленная система считывания		да

O2I501

Считыватели 1D/2D штрих-кодов

O2IIRDKG/E1/E2/EF/VF/TB/S

Макс. наклон к плоскости изображения	[°]	45
Макс. скорость считывания	[Hz]	40
Программное обеспечение / Программирование		
Выбор параметров		Кнопка обучения "Teach"; через ПК с помощью ifm Vision Assistant
Интерфейсы		
Коммуникационный интерфейс		Ethernet
Ethernet		
Количество интерфейсов Ethernet		1
Стандарт передачи		10Base-T; 100Base-TX
Скорость передачи		10 MBit/s; 100 MBit/s
Протокол		TCP/IP; EtherNet/IP
Заводские настройки		IP-адресс: 192.168.0.69
		маска подсети: 255.255.255.0 (Class C)
		IP - адрес шлюза: 192.168.0.201
		MAC-адресс: см. типовую бирку
Тип использования		параметрирование; Передача данных
Условия эксплуатации		
Температура окружающей среды	[°C]	-10...50
Температура хранения	[°C]	-40...70
Степень защиты		IP 65
Испытания / одобрения		
ЭМС	EN 61000-6-4 Излучение помех	промышленные среды
	EN IEC 61000-6-2 Помехоустойчивость	промышленные среды
Ударопрочность	EN 60068-2-27	50 г 11 ms / неповторяющийся
	EN 60068-2-27	40 г 6 ms / повторяющийся
Вибропрочность	EN 60068-2-6	2 г (10 ... 150 Hz)
Лазерная защита класса	1	
Примечание к лазерной защите	Внимание:	лазер
	класс лазера:	1
		EN / IEC60825-1:2007
		EN / IEC60825-1:2014
		Соответствует положению 21 CFR 1040, за исключением отклонений, описанных в документе Laser Notice No. 50, который датирован июлем 2007.
Фотобиологическая безопасность	исключенная группа; (EN 62471)	
Электробезопасность	EN 61010-2-201	подача питания только через цепи PELV
Механические данные		
Вес	[g]	599,5
Размеры	[mm]	45 x 45 x 86
Материал		корпус: отливка из цинка с порошковым покрытием; фронтальная оптика: Gorillaglas; светодиодное окно: PC; программирующие кнопки: POM
Уплотнительный материал		FKM

O2I501

Считыватели 1D/2D штрих-кодов

O2IIRDKG/E1/E2/EF/VF/TB/S

Дисплеи / Элементы управления		
Дисплей	Функция	2 x светодиод, зелёный
	Функция	2 x светодиод, жёлтый
	Teach-Funktion	1 x светодиод, зелёный
	Teach-Funktion	1 x светодиод, жёлтый
Элементы управления	1 x	Teach-Taste

Принадлежности	
Принадлежности (необязательные)	Рабочее программное обеспечение
	монтажные принадлежности
	Адаптерный кабель
	Защитные панели и защитные панели фильтра

Примечания	
Упаковочная величина	1 шт.

электрическое подключение

электрическое подключение - Ethernet

Разъем: 1 x M12; кодировка: D; Литой корпус: нерж.сталь; Уплотнение: FKM

1	TxD+
2	RxD+
3	TxD-
4	RxD-

электрическое подключение - питание

Разъем: 1 x M12; кодировка: A; Литой корпус: нерж.сталь

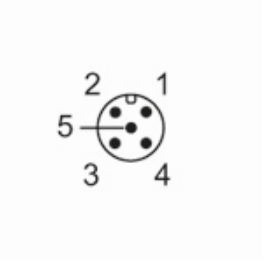

1	U+
2	вход триггера
3	0 V
4	Коммутационный выход 1 конфигурируемый
5	Коммутационный выход 2 конфигурируемый / триггерный выход с внешней подсветкой