O2D220

Датчик распознавания объектов

O2DIRPKG/K

Для 8-полюсных разъемов цвета жил не стандартизированы.
Обратите внимание на проводку датчика и разъемов (см. техническую спецификацию).

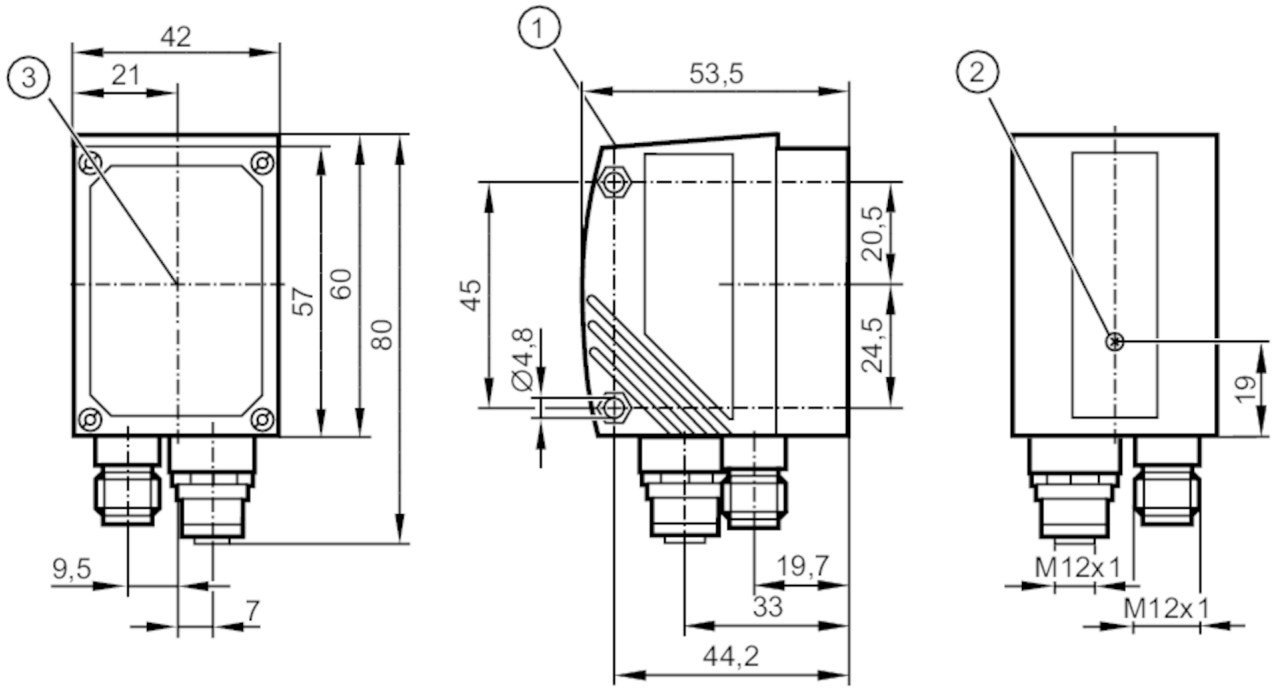

1 Дисплей
2 Настройка фокуса
3 центр оптических осей

Характеристики		
Тип света		Инфракрасный свет
Разрешение изображения	[px]	640 x 480
Макс. скорость считывания	[Hz]	20
Электронные данные		
Допустимое отклонение рабочего напряжения	[%]	10
Рабочее напряжение	[V]	24 DC
Потребление тока	[mA]	300
Класс защиты		III
Защита от переполюсовки		да
Тип света		Инфракрасный свет
Длина волны	[nm]	850
Датчик изображения		CMOS датчик изображения чёрный/белый
Входы/выходы		
Количество входов и выходов		Количество цифровых входов: 2; Количество цифровых выходов: 5
Входы		
Триггер		24 V PNP (IEC 61131-2 Typ 1); внутренний

O2D220

Датчик распознавания объектов

O2DIRPKG/K

Количество цифровых входов	2
Входная цепь цифровых входов	24 V PNP; (конфигурируемый; IEC 61131-2 Typ 1)
Выходы	
Общее количество выходов	5
Количество цифровых выходов	5; (конфигурируемый)
Функция выходного сигнала	24 V PNP
Макс. падение напряжения коммутационного выхода DC [V]	2
Макс. допустимая токовая нагрузка на каждый выход [mA]	100
Защита от короткого замыкания	да
Защита от перегрузок по току	да
Диапазон контроля	

Размеры поля зрения [mm]

Рабочее расстояние срабатывания	Поле зрения	Миним. диаметр обнаруживаемого объекта	Разрешение
50	16 x 12	0,1	0,025
75	24 x 18	0,2	0,05
100	32 x 24	0,3	0,075
200	64 x 48	0,4	0,1
400	128 x 96	0,8	0,2
1000	320 x 240	2,0	0,5
2000	640 x 480	4,0	1,0

Разрешение изображения [px]	640 x 480
Тип объектива	стандартный
Макс. скорость считывания [Hz]	20
Программное обеспечение / Программирование	
Выбор параметров	с помощью 2 программирующих кнопок и 10-сегментного дисплея или ПК/ноутбука с программным обеспечением
Интерфейсы	
Коммуникационный интерфейс	Ethernet
Ethernet	
Количество интерфейсов Ethernet	1
Стандарт передачи	10Base-T; 100Base-TX
Скорость передачи	10; 100
Протокол	TCP/IP; EtherNet/IP
Заводские настройки	IP-адресс: 192.168.0.49
	маска подсети: 255.255.255.0
	IP - адрес шлюза: 192.168.0.201
	MAC-адресс: см. типовую бирку

O2D220

Датчик распознавания объектов

O2DIRPKG/K

Условия эксплуатации		
Температура окружающей среды	[°C]	-10...60
Температура хранения	[°C]	-40...85
Степень защиты		IP 67

Испытания / одобрения		
ЭМС	Излучение помех	EN 61326
	Помехоустойчивость	EN 61326
Ударопрочность	IEC 60028-2-27	
Вибропрочность	IEC 60028-2-6	
MTTF [годы]	90	

Механические данные		
Вес	[g]	442,5
Размеры	[mm]	60 x 42 x 53,5
Материал		корпус: отливка из цинка с порошковым покрытием; фронтальная оптика: стекло; светодиодное окно: PC

Дисплеи / Элементы управления		
Дисплей	Функция	3 x светодиод, зелёный
	Состояние выхода	4 x светодиод, жёлтый
		10-сегментный дисплей, 4-значный

Принадлежности	
Принадлежности (необязательные)	Рабочее программное обеспечение
	монтажные принадлежности

Примечания	
Примечания	Напряжение питания "supply class 2" согласно cULus
Упаковочная величина	1 шт.

электрическое подключение - Ethernet

Разъем: 1 x M12; кодировка: D

1	TD+
2	RD+
3	TD-
4	RD-

O2D220

Датчик распознавания объектов

O2DIRPKG/K

электрическое подключение - Подключение к процессу

Разъем: 1 x M12; кодировка: A

1	U+
2	вход триггера
3	0 V
4	Коммутационный выход 5 / триггерный выход
5	Коммутационный выход 3 / Ready
6	Коммутационный выход 4 / OUT
7	Коммутационный выход 1 / Вход 1
8	Коммутационный выход 2 / Вход 2