MK5007

Датчик цилиндра для цилиндров со штоком

MKZ3000-BPKG/US-100-DPS

Артикул недоступен - архивная позиция

Альтернативная продукция: MK5108 + E11799
При выборе альтернативного датчика и принадлежностей обратите внимание на технические параметры, возможны несоответствия!

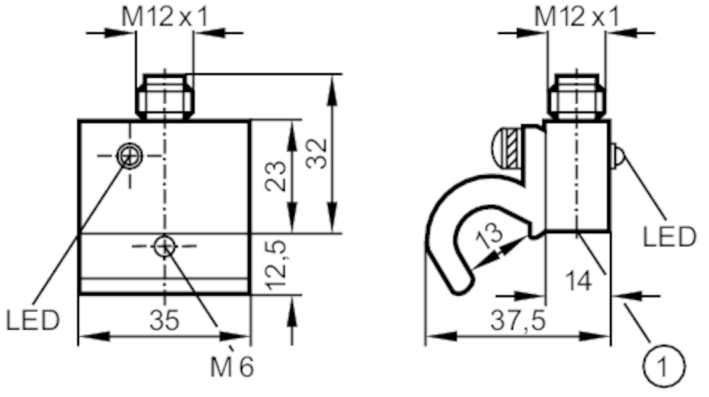

1 Чувствительная поверхность

Характеристики		
Электрическое исполнение		PNP
Функция выходного сигнала		NO
Размеры	[mm]	37,5 x 35 x 35,5
Электронные данные		
Рабочее напряжение	[V]	10...30 DC
Потребление тока	[mA]	< 10
Защита от переполюсовки		да
Макс. время задержки при включении	[ms]	2
Выходы		
Электрическое исполнение		PNP
Функция выходного сигнала		NO
Макс. падение напряжения коммутационного выхода DC	[V]	2
Постоянный ток нагрузки коммутационного выхода DC	[mA]	300
Частота переключения DC	[Hz]	5000
Защита от короткого замыкания		да
Тип защиты от короткого замыкания		тактовый
Защита от перегрузок по току		да

MK5007

Датчик цилиндра для цилиндров со штоком

MKZ3000-BPKG/US-100-DPS

Диапазон контроля		
Порог чувствительности	[mT]	3
Скорость передвижения макс. 5м/с	[m/s]	< 5
Точность/ погрешность		
Гистерезис	[mm]	1
Воспроизводимость	[mm]	0,1
Условия эксплуатации		
Температура окружающей среды	[°C]	-25...75
Степень защиты		IP 67
Испытания / одобрения		
ЭМС		EN 60947-5-2
Устойчивость к ударам/ вибрации		30 g (11 ms) / 10-55 Hz (1 mm)
Механические данные		
Чувствительная поверхность		передний
Конструктивное исполнение цилиндра		цилиндры с соединительными тягами
Размеры	[mm]	37,5 x 35 x 35,5
Материал		корпус: пластмасса; Монтажный адаптер: алюминий
Дисплеи / Элементы управления		
Дисплей		Состояние выхода: 1 x светодиод, жёлтый
Примечания		
Упаковочная величина		1 шт.

электрическое подключение - разъем

Разъем: 1 x M12; кодировка: A

MK5007

Датчик цилиндра для цилиндров со штоком

MKZ3000-BPKG/US-100-DPS
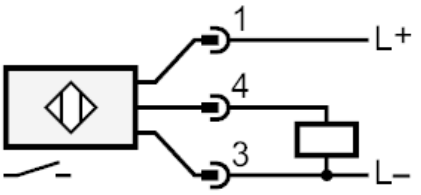
Соединение