MF5004

Магнитный датчик

MFK3060-BPKG/US-104-DPS

Артикул недоступен - архивная позиция

Альтернативная продукция: MFS212
При выборе альтернативного датчика и принадлежностей обратите внимание на технические параметры, возможны несоответствия!

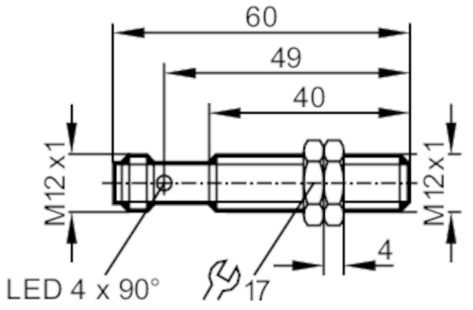

Характеристики		
Электрическое исполнение		PNP
Функция выходного сигнала		NO
Диапазон срабатывания	[mm]	60; (относительно магнита M 4.0)
Корпус		Резьбовой корпус
Размеры	[mm]	M12 x 1 / L = 60
Приложение		
Особенности		позолоченные контакты
Электронные данные		
Рабочее напряжение	[V]	10...30 DC
Потребление тока	[mA]	< 10
Класс защиты		III
Защита от переполюсовки		да
Выходы		
Электрическое исполнение		PNP
Функция выходного сигнала		NO
Макс. падение напряжения коммутационного выхода DC	[V]	2,5
Постоянный ток нагрузки коммутационного выхода DC	[mA]	200
Частота переключения DC	[Hz]	5000
Защита от короткого замыкания		да
Тип защиты от короткого замыкания		тактовый
Защита от перегрузок по току		да

MF5004

Магнитный датчик

MFK3060-BPKG/US-104-DPS

Диапазон контроля		
Диапазон срабатывания	[mm]	60; (относительно магнита M 4.0)
Порог чувствительности	[mT]	1,2
Точность/ погрешность		
Гистерезис	[% от Sr]	1...10
Условия эксплуатации		
Температура окружающей среды	[°C]	-40...75
Степень защиты		IP 67

Испытания / одобрения		
ЭМС	EN 61000-4-2 ESD	4 kV CD / 8 kV AD
	EN 61000-4-3 ВЧ излучение	10 V/m
	EN 61000-4-4 Burst	2 kV
	EN 61000-4-5 Surge	0,5 kV линейное, Ri: 2 Ом
	EN 61000-4-6 ВЧ проводимость	10 V
	EN 55011	класс B
	устойчивость к воздействию шума в соответствии с DIN ISO 11452-2	100 V/m

Механические данные		
Вес	[g]	35
Корпус		Резьбовой корпус
Размеры	[mm]	M12 x 1 / L = 60
Обозначение резьбы		M12 x 1
Материал		корпус: нерж.сталь; активная поверхность: PBT (полибутилентерефталат) оранжевый; крепежные гайки: латунь

Дисплеи / Элементы управления		
Дисплей	Состояние выхода	1 x светодиод, жёлтый

Принадлежности	
Комплект поставки	крепежные гайки: 2
Примечания	
Упаковочная величина	1 шт.

электрическое подключение - разъем

Разъем: 1 x M12; кодировка: A; Контакты: позолоченый

MF5004

Магнитный датчик

MFK3060-BPKG/US-104-DPS
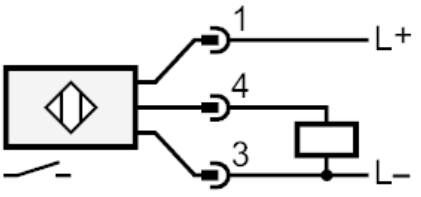
Соединение