II5358

Индуктивный датчик

IIB3015-ANKG/10m

Артикул недоступен - архивная позиция

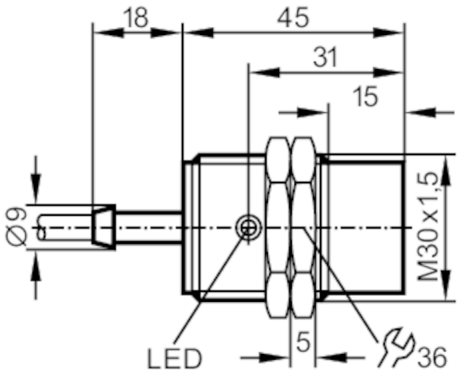

Характеристики		
Электрическое исполнение		NPN
Функция выходного сигнала		NO
Диапазон срабатывания	[mm]	15
Корпус		Резьбовой корпус
Размеры	[mm]	M30 x 1,5 / L = 45
Электронные данные		
Рабочее напряжение	[V]	18...36 DC
Потребление тока	[mA]	15; (24 V)
Класс защиты		II
Защита от переполюсовки		да
Выходы		
Электрическое исполнение		NPN
Функция выходного сигнала		NO
Макс. падение напряжения коммутационного выхода DC	[V]	2,5
Постоянный ток нагрузки коммутационного выхода DC	[mA]	125; (150 (...50 °C))
Частота переключения DC	[Hz]	250
Защита от короткого замыкания		да
Тип защиты от короткого замыкания		тактовый
Защита от перегрузок по току		да
Диапазон контроля		
Диапазон срабатывания	[mm]	15
Реальное расстояние срабатывания Sr	[mm]	15 ± 10 %
Рабочее расстояние срабатывания	[mm]	0...12,1

II5358

Индуктивный датчик

IIB3015-ANKG/10m

Точность/ погрешность		
Поправочный коэффициент		сталь: 1 / нерж.сталь: 0,7 / латунь: 0,4 / алюминий: 0,3 / медь: 0,2
Гистерезис	[% от Sr]	1...15
Смещение точки переключения	[% от Sr]	-10...10
Условия эксплуатации		
Температура окружающей среды	[°C]	-25...80
Степень защиты		IP 67
Механические данные		
Корпус		Резьбовой корпус
Монтаж		незаподлицо
Размеры	[mm]	M30 x 1,5 / L = 45
Обозначение резьбы		M30 x 1,5
Материал		латунь никелированн.; PBT (полибутилентерефталат)
Дисплеи / Элементы управления		
Дисплей	Состояние выхода	1 x светодиод, жёлтый
Принадлежности		
Комплект поставки		крепежные гайки: 2
Примечания		
Упаковочная величина		1 шт.

электрическое подключение

Кабель: 10 m, PVC (поливинилхлорид); 3 x 0,5 mm²

Соединение

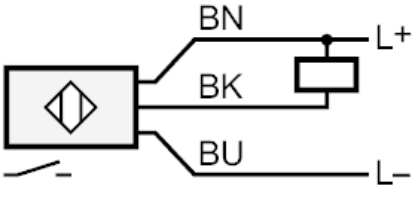

	Цвета жил :
BN =	коричневый
BU =	синий
BK =	черный