IF5272

Индуктивный датчик

IFB3004-APOG/MS/10m

Артикул недоступен - архивная позиция

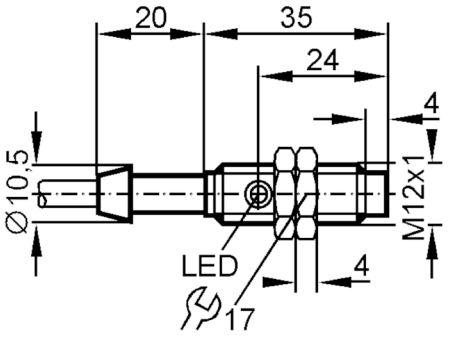

Характеристики		
Электрическое исполнение		PNP
Функция выходного сигнала		NC
Диапазон срабатывания	[mm]	4
Корпус		Резьбовой корпус
Размеры	[mm]	M12 x 1
Электронные данные		
Рабочее напряжение	[V]	18...36 DC
Потребление тока	[mA]	7; (24 V)
Класс защиты		II
Защита от переполюсовки		да
Выходы		
Электрическое исполнение		PNP
Функция выходного сигнала		NC
Макс. падение напряжения коммутационного выхода DC	[V]	2
Постоянный ток нагрузки коммутационного выхода DC	[mA]	200
Частота переключения DC	[Hz]	400
Защита от короткого замыкания		да
Тип защиты от короткого замыкания		тактовый
Защита от перегрузок по току		да

IF5272

Индуктивный датчик

IFB3004-APOG/MS/10m

Диапазон контроля		
Диапазон срабатывания	[mm]	4
Реальное расстояние срабатывания Sr	[mm]	4 ± 10 %
Рабочее расстояние срабатывания	[mm]	0...3,25
Точность/ погрешность		
Поправочный коэффициент		сталь: 1 / нерж.сталь: 0,7 / латунь: 0,4 / алюминий: 0,3 / медь: 0,2
Гистерезис	[% от Sr]	1...15
Смещение точки переключения	[% от Sr]	-10...10
Условия эксплуатации		
Температура окружающей среды	[°C]	-25...80
Степень защиты		IP 67
Механические данные		
Корпус		Резьбовой корпус
Монтаж		незаподлицо
Размеры	[mm]	M12 x 1
Обозначение резьбы		M12 x 1
Материал		латунь никелированн.; PBT (полибутилентерефталат)
Дисплеи / Элементы управления		
Дисплей		Состояние выхода: 1 x светодиод, жёлтый
Принадлежности		
Комплект поставки		крепежные гайки: 2
Примечания		
Упаковочная величина		1 шт.

IF5272

Индуктивный датчик

IFB3004-APOG/MS/10m

электрическое подключение

Кабель: 10 m, PVC (поливинилхлорид); 3 x 0,34 mm²

Соединение

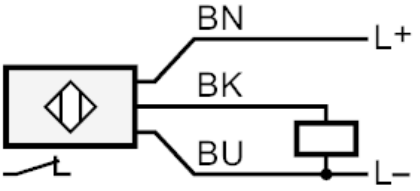

	Цвета жил :
BN =	коричневый
BU =	синий
BK =	черный