IGM206

Индуктивный датчик

IGK3008BBPKG/M/60V/6M/ZH

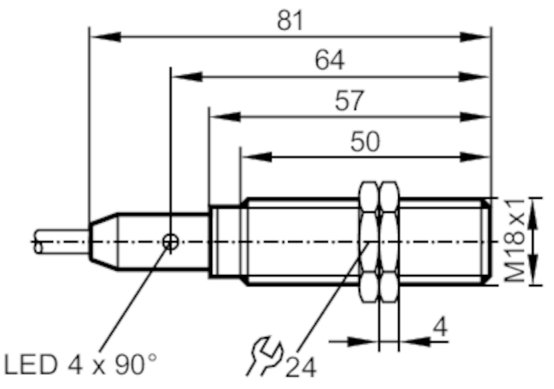

Характеристики		
Электрическое исполнение		PNP
Функция выходного сигнала		NO
Диапазон срабатывания	[mm]	8
Корпус		Резьбовой корпус
Размеры	[mm]	M18 x 1 / L = 81
Приложение		
Особенности		Увеличенное расстояние срабатывания
Применение		Применение в подвижной технике и сложных условиях
Электронные данные		
Рабочее напряжение	[V]	10...60 DC
Потребление тока	[mA]	< 10
Класс защиты		II
Защита от переполюсовки		да
Выходы		
Электрическое исполнение		PNP
Функция выходного сигнала		NO
Макс. падение напряжения коммутационного выхода DC	[V]	2,5
Постоянный ток нагрузки коммутационного выхода DC	[mA]	200
Частота переключения DC	[Hz]	200
Защита от короткого замыкания		да
Тип защиты от короткого замыкания		тактовый
Защита от перегрузок по току		да
Диапазон контроля		
Диапазон срабатывания	[mm]	8

IGM206

Индуктивный датчик

IGK3008BBPKG/M/60V/6M/ZH

Рабочее расстояние срабатывания [mm]	0...6,48	
Увеличенное расстояние срабатывания	да	
Точность/ погрешность		
Поправочный коэффициент	сталь: 1 / нерж.сталь: 0,7 / латунь: 0,5 / алюминий: 0,45 / медь: 0,35	
Гистерезис [% от Sr]	1...20	
Условия эксплуатации		
Температура окружающей среды [°C]	-40...85	
Степень защиты	IP 67; IP 69K	
Испытания / одобрения		
ЭМС	Автотранспортное применение	
	Излучение шума и воздействие шума: ECE R10	Сертификат соответствия E1
	устойчивость к воздействию шума в соответствии с DIN ISO 11452-2	100 V/m
	кондуктивные помехи в 24 В сетях по ISO 7637-2: 2004 (импульс 1 до 4) и ISO16750-2: 2012 (нагрузочно-разгрузочный)	
	импульс	1 2a 2b 3a 3b 4 Load dump
	Степень воздействия	III III III III III III Test A
	Критерий отказа	C A C A A C C
	EN 61000-4-2 ESD	4 kV CD / 8 kV AD
	EN 61000-4-3 ВЧ излучение	10 V/m
	EN 61000-4-4 Burst	2 kV
	EN 61000-4-5 Surge	0,5 kV mains line to line
	EN 61000-4-6 ВЧ проводимость	10 V
	EN 55011	класс B
Виброустойчивость	EN 60068-2-6 Fc	20 г (10...3000 Hz) / -20...50 °C
		50 циклов качания частоты; 1 октава в минуту в 3 осях
Ударопрочность	EN 60068-2-27 Ea	100 г 11 мс полусинуса; 3 удара в каждом направлении по 3 координатным осям / -40...85 °C
Постоянная ударопрочность	EN 60068-2-27	40 г 6 мс 4000 ударов в каждом направлении по 3 координатным осям / -20...50 °C
Быстрые изменения температуры	EN 60068-2-14 Na	TA = -40 °C; TB = 85 °C; t1 = 30 мин; t2 = < 10 с; 50 циклов
Тестирование солевым туманом	EN 60068-2-52 Kb	Степень воздействия 5 (4 испытательных цикла)
MTTF [годы]	1110	
Сертификат UL	Ta	0...40 °C
	Enclosure type	Type 1
	напряжение питания	Hazardous voltage
	Номер файла UL	E174191
Механические данные		
Вес [g]	307,5	
Корпус	Резьбовой корпус	

IGM206

Индуктивный датчик

IGK3008BBPKG/M/60V/6M/ZH

Монтаж		установка заподлицо
Размеры	[mm]	M18 x 1 / L = 81
Обозначение резьбы		M18 x 1
Материал		корпус: нерж.сталь; активная поверхность: LCP; крепежные гайки: латунь

Дисплеи / Элементы управления

Дисплей	Состояние выхода	4 x 90° светодиод, жёлтый

Принадлежности

Комплект поставки	крепежные гайки: 2

Примечания

Упаковочная величина	1 шт.

электрическое подключение

Кабель: 6 m, PUR (полиуретан), Ø 5,4 mm; поведение сжигания в соответствии с ECE R118 рев. 2; 3 x 0,5 mm²

Соединение

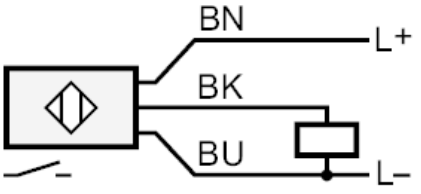

	Цвета жил :
BK =	черный
BN =	коричневый
BU =	синий