EVW013

Соединительный кабель с разъемом

ADOAH050SCS0002T05

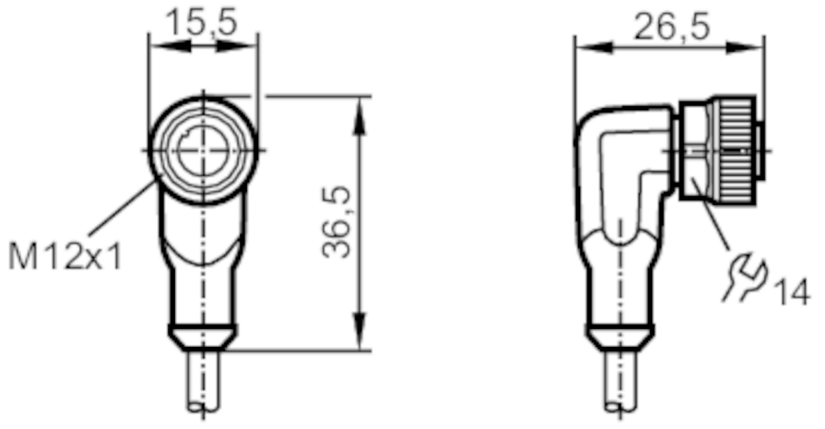

Приложение		
Особенности		без силикона; Без галогена; позолоченные контакты; Пригодность для кабельной цепи
Применение		применение в сварке
Без силикона		да
Электронные данные		
Рабочее напряжение	[V]	< 60 AC/DC
Класс защиты		II
Макс. общая токовая нагрузка	[A]	4
Общая допустимая нагрузка по току (UL)	[A]	3
Условия эксплуатации		
Температура окружающей среды	[°C]	-25...90
Примечание к температуре окружающей среды		cULus: ...75 °C
Температура окружающей среды во время работы	[°C]	-25...90
Примечание к температуре окружающей среды (движение)		cULus: ...75 °C
Температура хранения	[°C]	-25...55
Влажность среды хранения	[%]	10...100
Другие климатические условия для хранения в соответствии с заявленным классом		1K22/ DIN 60721-3-1

EVW013

Соединительный кабель с разъемом

ADOAH050SCS0002T05

Степень защиты	IP 65; IP 67; IP 68; IP 69K	
Механические данные		
Вес [g]	95,2	
Размеры [mm]	26,5 x 15,5 x 36,5	
Материал	корпус: TPU оранжевый; Уплотнение: FKM	
Материал накидной гайки	латунь, антипригарное покрытие	
Пригодность для кабельной цепи	да	
Пригодность для кабельной цепи	Радиус изгиба в случае движения кабеля	мин. 10 x диаметр кабеля
	Скорость перемещения	маким. 3,3 m/s для длины перемещений по горизонтали, равной 5 m, и максим. ускорением - 5 m/s²
	Циклы изгиба	> 2 Mio.
	Деформация кручения	± 180 °/m
Примечания		
Упаковочная величина	1 шт.	

электрическое подключение

Кабель: 2 m, PUR (полиуретан), Без галогена, серый, Ø 5,1 mm; не подвергался радиоактивному облучению (может рециклироваться); устойчивый к сварочным брызгам; 5 x 0,34 mm² (42 x Ø 0,1 mm)

электрическое подключение - Разъём

Разъем: 1 x M12, угловой; кодировка: A; Блокировка: латунь, антипригарное покрытие; Контакты: позолоченый; Момент затяжки: 0,6...1,5 Nm

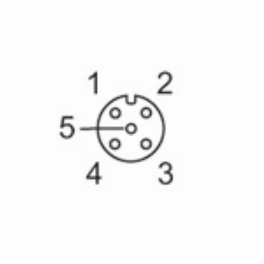

EVW013

Соединительный кабель с разъемом

ADOAH050SCS0002T05

Соединение

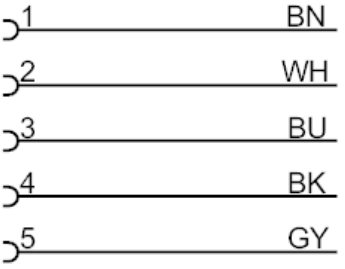

	Цвета жил :
BK =	черный
BN =	коричневый
BU =	синий
GY =	серый
WH =	белый

диаграммы и графики

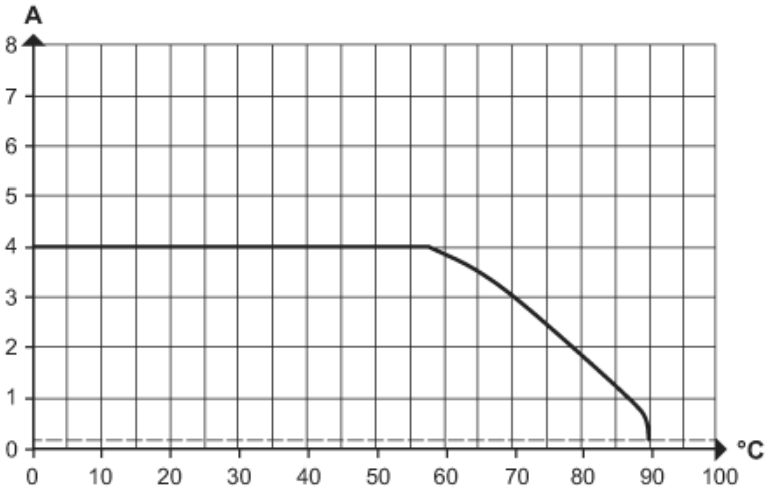

Снижение мощности Imax * 0.8 DIN EN 60512-5-2

X Температура окружающей среды [°C]

Y Ток [A]