EVT338

Y-соединительный кабель

YDOGF030VAS00,6E03STGH040VAS

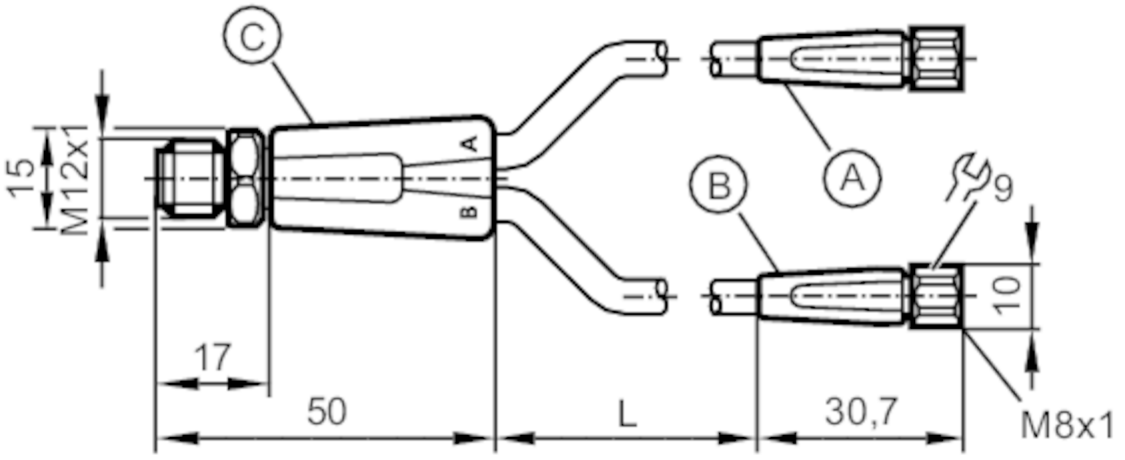

Приложение		
Особенности		без силикона; позолоченные контакты; Пригодность для кабельной цепи
Применение		гигиенические и влажные среды в пищевой промышленности
Без силикона		да
Электронные данные		
Рабочее напряжение	[V]	< 50 AC / < 60 DC
Класс защиты		III
Макс. общая токовая нагрузка	[A]	3
Условия эксплуатации		
Температура окружающей среды	[°C]	-25...80
Примечание к температуре окружающей среды		cULus: ...50 °C
Температура окружающей среды во время работы	[°C]	5...80
Примечание к температуре окружающей среды (движение)		cULus: ...50 °C
Степень защиты		IP 65; IP 67; IP 68; IP 69K
Механические данные		
Вес	[g]	70,3
Формованный материал корпуса		PVC (поливинилхлорид)
Материал накидной гайки		нерж. сталь (1.4404 / 316L)
Уплотнительный материал		EPDM

EVT338

Y-соединительный кабель

YDOGF030VAS00,6E03STGH040VAS

Количество портов распределительной коробки	2	
Пригодность для кабельной цепи	да	
Пригодность для кабельной цепи	Радиус изгиба в случае движения кабеля	мин. 10 x диаметр кабеля
	Скорость перемещения	маким. 3,3 m/s для длины перемещений по горизонтали, равной 5 m, и максим. ускорением - 5 m/s²
	Циклы изгиба	> 1 Mio.
	Деформация кручения	± 180 °/m

Примечания

Упаковочная величина	1 шт.

электрическое подключение

Кабель: 0,6 m, PVC (поливинилхлорид), оранжевый, Ø 4,9 mm; 3 x 0,34 mm² (42 x Ø 0,1 mm)

электрическое подключение - разъем

Разъем: 1 x M12, прямой; кодировка: A; Литой корпус: PVC (поливинилхлорид), оранжевый; Блокировка: нерж. сталь (1.4404 / 316L); Контакты: позолоченый; Момент затяжки: 0,6...1,5 Nm

электрическое подключение

Соединение

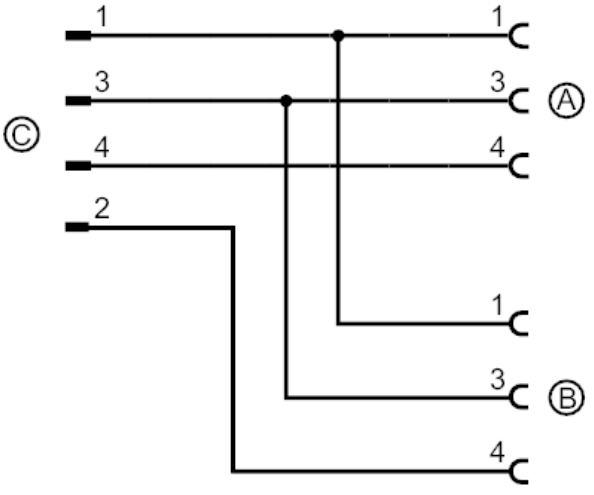

EVT338

Y-соединительный кабель

YDOGF030VAS00,6E03STGH040VAS

электрическое подключение - Разъём
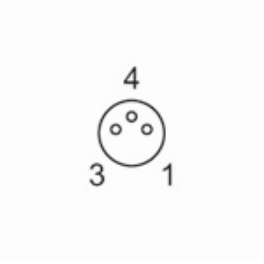
Разъем: 2 x M8, прямой; кодировка: A; Литой корпус: PVC (поливинилхлорид), оранжевый; Блокировка: нерж. сталь (1.4404 / 316L); Уплотнение: EPDM; Контакты: позолоченый; Момент затяжки: 0,3...0,5 Nm