E11052

Джамперный кабель с разъемом для клапана

AVDAC031--S0005A03

Артикул недоступен - архивная позиция

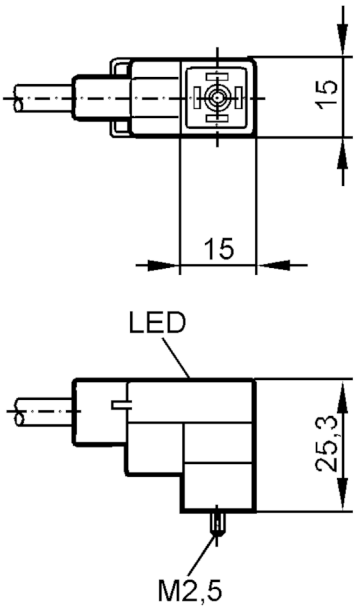

Электронные данные		
Рабочее напряжение [V]	< 24 AC/DC	
Защита от перенапряжения	да; (VDR)	
Условия эксплуатации		
Температура окружающей среды [°C]	-25...90	
Степень защиты	IP 67	
Механические данные		
Материал	PUR (полиуретан)	
Формованный материал корпуса	PUR (полиуретан)	
Дисплеи / Элементы управления		
Дисплей	Состояние выхода	1 x светодиод, жёлтый
Принадлежности		
Комплект поставки	винт	
	маркер	
Примечания		
Упаковочная величина	1 шт.	

E11052

Джамперный кабель с разъемом для клапана

AVDAC031--S0005A03

электрическое подключение

Кабель: 5 m, PUR / PVC; 3 x 0,5 mm² (16 x Ø 0,2 mm)

электрическое подключение - Разъём

Разъем: 1 x клапан типа C DIN, угловой; Литой корпус: PUR (полиуретан)

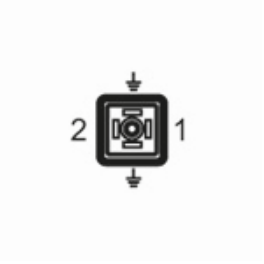

Соединение

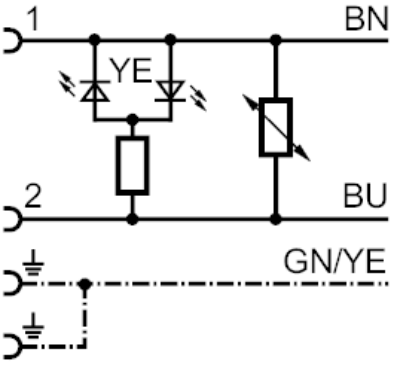

	Цвета жил :
BN =	коричневый
BU =	синий
GN/YE =	зелёный/жёлтый