E11460

Соединительный кабель

VDOAH040MSS0005H04STGH040MSS

Артикул недоступен - архивная позиция

Альтернативная продукция: EVC019
При выборе альтернативного датчика и принадлежностей обратите внимание на технические параметры, возможны несоответствия!

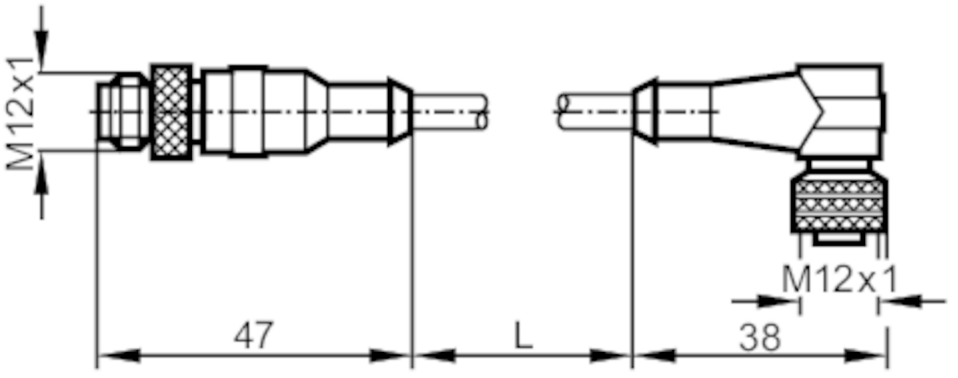

Приложение		
Особенности		без силикона; Без галогена; позолоченные контакты
Без силикона		да
Электронные данные		
Рабочее напряжение	[V]	< 250 AC / < 300 DC
Макс. общая токовая нагрузка	[A]	3
Условия эксплуатации		
Температура окружающей среды	[°C]	-25...85
Степень защиты		IP 68
Механические данные		
Материал		PUR (полиуретан)
Формованный материал корпуса		PUR (полиуретан)
Материал накидной гайки		латунь, никелированн.
Примечания		
Упаковочная величина		1 шт.

E11460

Соединительный кабель

VDOAH040MSS0005H04STGH040MSS

электрическое подключение - разъем

Разъем: 1 x M12, прямой; кодировка: A; Литой корпус: PUR (полиуретан); Блокировка: латунь, никелированн.; Контакты: позолоченый; Момент затяжки: 0,7...0,9 Nm

электрическое подключение

Кабель: 5 m, PUR (полиуретан), Без галогена, черный, Ø 4,7 mm; 4 x 0,34 mm² (42 x Ø 0,1 mm)

Соединение

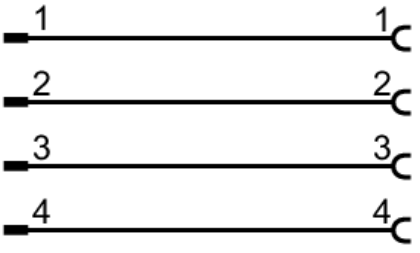

электрическое подключение - Разъём

Разъем: 1 x M12, угловой; кодировка: A; Литой корпус: PUR (полиуретан); Блокировка: латунь, никелированн.; Контакты: позолоченый; Момент затяжки: 0,7...0,9 Nm