E10270

Монтажная доска

MOUNTING BASE NPT/IME/2WIRE

Артикул снят с производства

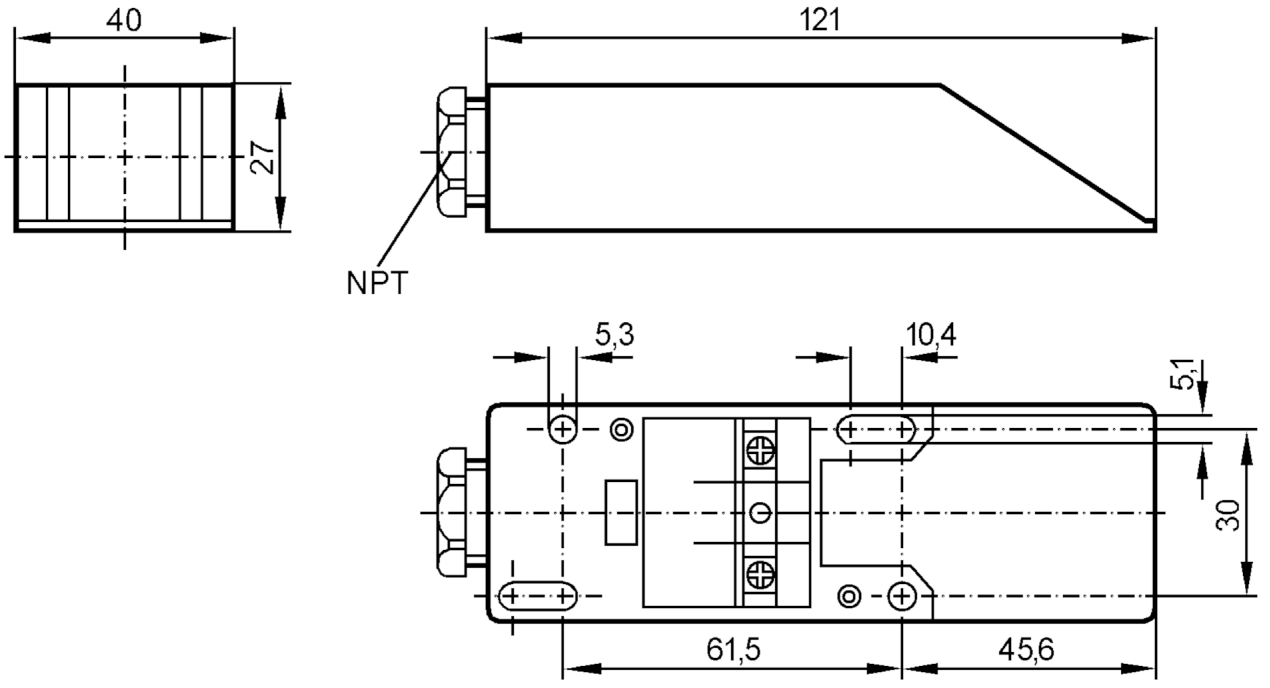

Приложение	
Исполнение	для 2-проводных датчиков

Механические данные		
Вес	[g]	62,6
Материал		PPE

Примечания	
Упаковочная величина	1 шт.