O2I100

一維和二維碼讀取器

O2IROS-G/D/RS232/E1/E2

停產產品 - 存檔登錄

替代產品: O2I300

請注意: 如果選擇替代產品和附件，其技術參數可能有所不同 。

應用於8針插座，核心顏色不規範 。

請注意感測器和插座的接線(參見技術參數表) 。

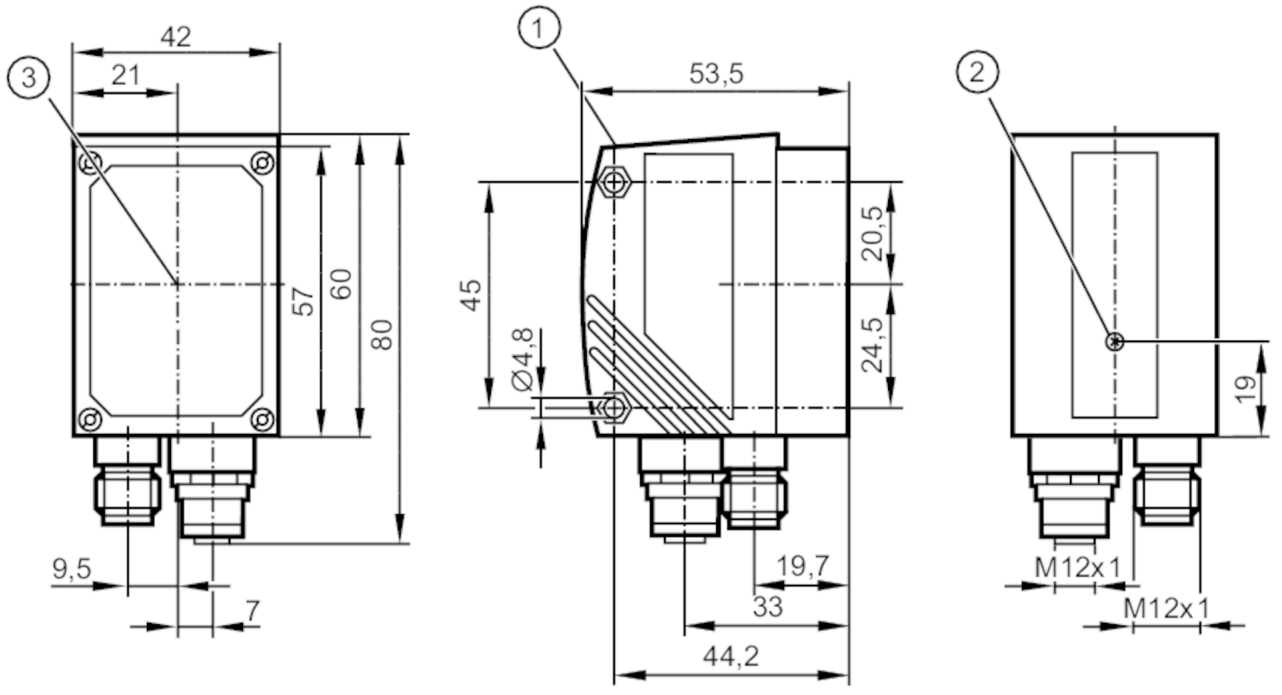

1 顯示
2 焦距調整
3 透鏡軸的中心

產品特徵		
光線種類		紅光
圖像分辨率	[px]	640 x 480
閱讀率最大值	[Hz]	20
電氣數據		
工作電壓公差	[%]	10
工作電壓	[V]	24 DC
電流損耗	[mA]	300
防護等級		III
反相保護		是
光線種類		紅光
波長	[nm]	625
圖像感測器		CMOS圖像感測器黑/白
內部照明		是; (紅光: 625 nm 4個照明段 經由PC操作編程個別監控)

O2I100

一維和二維碼讀取器

O2IROS-G/D/RS232/E1/E2

雷射標記		是；（紅色；雷射防護等級 2 DIN EN 60825-1)
總的輸入/輸出		
輸入和輸出總數		數字輸出數量：2
輸入		
觸發器		內部的；24 V PNP (IEC 61131-2 Typ 1); RS-232; TCP/IP; EtherNet/IP
輸出		
輸出數量		2
數字輸出數量		2;（可配置）
輸出功能		24 V PNP
開關輸出DC電壓降最大值	[V]	2
每個輸出最大電流負載	[mA]	100
短路保護		是
過載保護		是
監控範圍		
像場大小	[mm]	工作距離 / 像場 / 最小的可識別的物體 / 分辨率 50 / 16 x 12 100 / 32 x 24 200 / 64 x 48
工作距離	[mm]	> 50
圖像分辨率	[px]	640 x 480
可讀代碼		ECC200; PDF-417; QR; Interleaved 2-of-5; Industrial 2-of-5; Code 39; Code 93; Code 128; Pharmacode; Codabar; EAN8; EAN8 Add-On 2; EAN8 Add-On 5; EAN13; EAN13 Add-On 2; EAN13 Add-On 5; UPC-A; UPC-A Add-On 2; UPC-A Add-On 5; UPC-E; UPC-E Add-On 2; UPC-E Add-On 5; RSS-14; RSS-14 Truncated; RSS-14 Stacked; RSS-14 Stack Omnidirection; RSS Limited; RSS Expanded; RSS Expanded Stacked
全方向的閱讀		是
圖像平面傾角最大值	[°]	45
閱讀率最大值	[Hz]	20
軟體/編程		
參數設定		經由兩個按鈕和10段數字顯示或借助於操作軟體經由PC/筆記本電腦
介面		
通信接口		Ethernet; RS232
R232接口數		1
乙太網		
乙太網接口數		1
傳輸標準		10Base-T; 100Base-TX
傳輸率		10; 100
協議		TCP/IP; UDP; EtherNet/IP
出廠設定		IP地址：192.168.0.79 子網路遮罩：255.255.255.0 gateway IP addresse: 192.168.0.201 MAC address: 參見型號標示
工作條件		
環境溫度	[°C]	-10...50
存儲溫度	[°C]	-40...85

O2I100

一維和二維碼讀取器

O2IROS-G/D/RS232/E1/E2

外殼防護等級	IP 67	
認證/測試		
EMC電磁兼容	干擾輻射	EN 61326
	抗擾度	EN 61326
抗衝擊	IEC 60028-2-27	
抗震	IEC 60028-2-6	
機械技術數據		
重量 [g]	415	
尺寸 [mm]	60 x 42 x 53.5	
材質	外殼: 模壓鑄鋅 粉末鍍層; 前面透鏡: 玻璃; LED視窗: PC	
顯示器/操作件		
顯示	功能	3 x LED, 綠色
	開關狀態	4 x LED, 黃色
		10段顯示螢幕, 4位數字
附件		
附件(可選)	操作軟體	
	安裝附件	
注釋		
注釋	按照cULus工作電壓"電源級2"	
包裝單位	1 件數	

電氣連接 - Ethernet

連接器: 1 x M12; 編碼: D

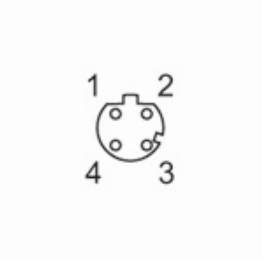

1	TxD+
2	RxD+
3	TxD-
4	RxD-

O2I100

一維和二維碼讀取器

O2IROS-G/D/RS232/E1/E2

電氣連接 - RS-232

連接器: 1 x M12; 編碼: A

1	U+
2	觸發脈衝輸入
3	0 V
4	開關輸出 1 代碼評估 / 觸發脈衝輸出 帶外部照明
5	RxD RS-232
6	TxD RS-232
7	開關輸出 2 Ready
8	GND RS-232 電氣隔離 < 50 V