AC046A

AS-Interface AirBox

AirBox 2DI 1PO M12 ATEX

停產產品 - 存檔登錄

替代產品: AC246A + E7000A

請注意: 如果選擇替代產品和附件，其技術參數可能有所不同 。

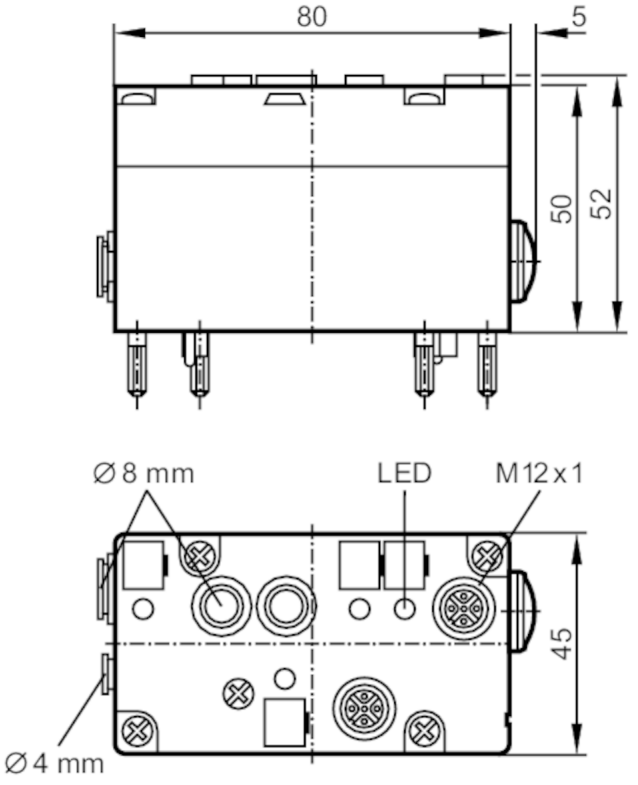

電氣數據		
工作電壓	[V]	26.5...31.6 DC
AS-i電流損耗最大值	[mA]	165
Watchdog集成看門狗電路		是
總的輸入/輸出		
輸入和輸出總數		數字輸入數: 2; 氣動輸出數: 1
輸入		
數字輸入數		2
數字輸入輸入電路		PNP
輸入感測器電源		AS-i
電源	[V]	20...30
輸入電流負載最大值	[mA]	100
輸入電流高	[mA]	> 3
輸入電流低	[mA]	< 1.5
開關級別高	[V]	> 10
數字輸入保護短路		是

AC046A

AS-Interface AirBox

AirBox 2DI 1PO M12 ATEX

輸出		
電氣設計		AS-i
氣動輸出數		1
工作條件		
環境溫度	[°C]	0...40
注意環境溫度		採用特殊壓縮空氣處理: < 0 °C
外殼防護等級		IP 65
認證/測試		
ATEX標記		Ex II 3D T 65 °C IP 65 X
EMC電磁兼容		EN 50295
AS-i分類		
AS-i Profil		S-3.F
AS-i I/O配置	[hex]	3
AS-i ID代碼	[hex]	F
AS-i證書待定		是

數據位					
	數據位	D0	D1	D2	D3
	插座	I-1	I-1 / I-2	O-3	-
	插脚	4	2 / 4	-	-

機械技術數據		
安裝方式		螺釘安裝
材質		PBT
氣動系統		1 x 4/2電磁閥
工作壓力範圍	[bar]	3...8
工作壓力範圍	[MPa]	0.3...0.8
注意工作壓力範圍		包括可能的壓力峰值
6/5 bar時的空氣量	[l/min]	500
6/0 bar時的空氣量	[l/min]	700
允許的壓縮空氣		已過濾 (5 µm); 已加油 (ISO-VG10) 或未加油
備用空氣90 %真空	[bar]	3...8
備用空氣90 %真空	[MPa]	0.3...0.8
管件		Legris LF 3000/8 / LF 3000/4
排氣		排氣

顯示器/操作件		
顯示	操作	LED, 綠色
	功能	LED, 黃色
附件		
附件(可選)		下部模塊:, AC5000
注釋		
注釋		請您使用帶六角滚花螺母擰緊扭矩為0.8 Nm的M12接插件 。
包裝單位		1 件數

電氣連接

連接

連接器: M12