EVT301

Bağlantı kablosu

VDOGH030VAS00,3E03STAF030VAS

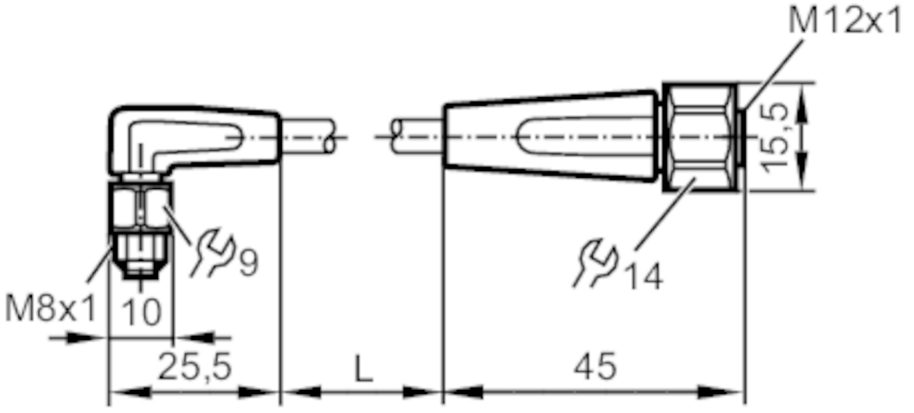

Uygulama		
Sistem		Silikonsuz; Altın kaplamalı kontaklar; Hareketli kablo kanallarına uygunluk
Uygulama		gıda endüstrisindeki hijyenik ve ıslak alanlar için
Silikonsuz		evet
Elektriksel özellikleri		
Çalışma gerilimi	[V]	< 50 AC / < 60 DC
Koruma sınıfı		III
Maks. akım yükü toplamı	[A]	3
Çalışma Koşulları		
Çalışma sıcaklığı	[°C]	-25...80
Çalışma sıcaklığı hakkında		cULus: ...50 °C
Ortam sıcaklığı (hareketli)	[°C]	5...80
Ortam sıcaklığı hakkında not (hareketli)		cULus: ...50 °C
Koruma		IP 65; IP 67; IP 68; IP 69K
Mekanik özellikleri		
Ağırlık	[g]	36,2
Malzemeler		Gövde: PVC turuncu; Conta: EPDM
Somun malzemesi		paslanmaz çelik (1.4404 / 316L)
Hareketli kablo kanallarına uygunluk		evet

EVT301

Bağlantı kablosu

VDOGH030VAS00,3E03STAF030VAS

Hareketli kablo kanallarına uygunluk	Esnek uygulamalar için eğilme yarıçapı	min. 10 x kablo çapı
	İlerleme hızı	Maks. 5 m/s² ivme ile ve 5 m mesafede yatay ilerleme için, maks. 3,3 m/s
	Bükülme sayısı	> 1 Mio.
	Burulma zorlaması	± 180 °/m

Açıklamalar

Paket miktarı	1 adet

Elektriksel bağlantı - fiş

Soketli: 1 x M8, dirsek; kodlama: A; Kilitleme: paslanmaz çelik (1.4404 / 316L); Kontaklar: altın kaplamalı; Sıkıştırma torku: 0,3...0,5 Nm

Elektriksel bağlantı

Kablo: 0,3 m, PVC, turuncu, Ø 4,9 mm; 3 x 0,34 mm² (42 x Ø 0,1 mm)

Bağlantı

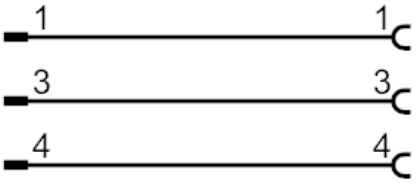

Elektriksel bağlantı - Soket
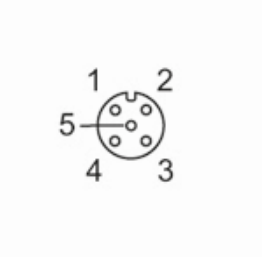
Soketli: 1 x M12, düz; kodlama: A; Kilitleme: paslanmaz çelik (1.4404 / 316L); Kontaklar: altın kaplamalı; Sıkıştırma torku: 0,6...1,5 Nm