TN2603

Teplotní senzor s displejem

TN-025KLBN14-MFRKG/US/

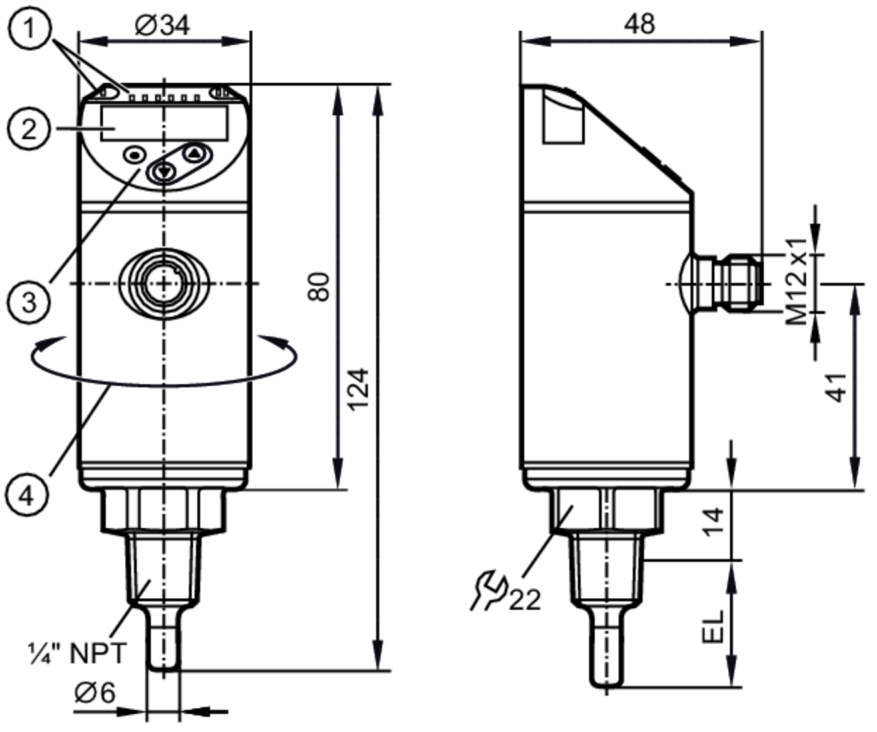

1 LED diody Zobrazovací jednotka / Spínací stav
2 alfanumerický displej 4-místný červená/zelená
3 Programovací tlačítka
4 horní část pouzdra lze otáčet 345°

Vlastnosti výrobku			
Počet vstupů a výstupů		Po digitálních výstupů: 2; Počet analogových výstupů: 1	
Měřící rozsah		-50...150 °C	-58...302 °F
Komunikační rozhraní		IO-Link	
Procesní připojení		závitové připojení 1/4" NPT	
Instalační délka EL	[mm]	25	
Oblast nasazení			
Speciální vlastnosti		Pozlacené kontakty	
Měřící element		1 x Pt 1000; (podle DIN EN 60751, třída A)	
Média		kapalná a plynná média	
Odolnost proti tlaku	[bar]	400	
Elektrická data			
Provozní napětí	[V]	18...32 DC; ("třída napájení 2" podle cULus)	
Proudový odběr	[mA]	< 50	
Třída krytí		III	
Ochrana proti přepólování		ano	
Přípravná zpožďovací doba	[s]	1	
Funkce "hlídací pes" integrována		ano	

TN2603

Teplotní senzor s displejem

TN-025KLBN14-MFRKG/US/

Vstupy / výstupy			
Počet vstupů a výstupů		Po digitálních výstupů: 2; Počet analogových výstupů: 1	
Výstupy			
Celkový počet výstupů		2	
Výstupní signál		spínací signál; analogový signál; IO-Link; (konfigurovatelný)	
Elektrické provedení		PNP/NPN	
Po digitálních výstupů		2	
Výstupní funkce		spínač / rozpínač; (parametrizovatelný)	
Max. úbytek napětí spínacího výstupu DC	[V]	2,5	
Trvalá proudová zatížitelnost na spínacím výstupu DC	[mA]	250	
Počet analogových výstupů		1	
Analogový proudový výstup	[mA]	4...20	
Maximální zátěž	[Ω]	500	
Analogový napěťový výstup	[V]	0...10	
Min. zatěžovací odpor	[Ω]	2000	
Ochrana proti zkratu		ano	
Typ ochrany proti zkratu		Taktovaný	
Ochrana proti přetížení		ano	
Měřící / nastavovací rozsah			
Měřící rozsah		-50...150 °C	-58...302 °F
Nastavení z výroby		0...300 °F	
Spínací bod SP		-49,8...150 °C	-57,6...302 °F
Zpětný spínací bod rP		-50...149,8 °C	-58...301,6 °F
Analogový startovací bod		-50...145 °C	-58...293 °F
Analogový koncový bod		-45...150 °C	-49...302 °F
V krocích po		0,1 °C	0,1 °F
Rozlišení			
Rozlišení spínacího výstupu	[K]	0,1	
Rozlišení analogového výstupu	[K]	Proudový výstup: MS / 4096; Napěťový výstup: MS / 3561	
Rozlišení zobrazení	[K]	0,1	
Přesnost / odchylky			
Přesnost spínacího bodu	[K]	± 0,3 + (± 0,1 % MS)	
Přesný analogový výstup	[K]	± 0,3 + (± 0,1 % MS)	
Přesnost zobrazení	[K]	± 0,3 + (± 0,1 % MS)	
Teplotní koeficient	[% rozpětí / 10 K]	0,1; (V případě odchylky od referenční podmínky 25 ± 5 °C)	
Reakční doby			
Dynamika reakce T05 / T09	[s]	1 / 3; (podle DIN EN 60751)	
Software / programování			
Parametrizační možnost		hystereze / okénko; spínač / rozpínač; spínací logika; zpoždění při zapnutí/ vypnutí; Utlumení; Zobrazovací jednotka; proud / napěťový výstup	

TN2603

Teplotní senzor s displejem

TN-025KLBN14-MFRKG/US/

Rozhraní			
Komunikační rozhraní		IO-Link	
Typ přenosu		COM2 (38,4 kBaud)	
IO-Link verze		1.1	
Okolní podmínky			
Okolní teplota	[°C]	-25...80	
Skladovací teplota	[°C]	-40...100	
Krytí		IP 67	
Schválení / zkoušky			
Elektromagnetická kompatibilita (EMC)		DIN EN 61000-6-2	
		DIN EN 61000-6-3	
Odolnost vůči rázům		DIN IEC 68-2-27	50 g (11 ms)
Odolnost proti vibracím		DIN EN 60068-2-6	20 g (10...2000 Hz)
MTTF	[let]	207	
Certifikát UL		Číslo schválení UL	K015
Mechanická data			
Hmotnost	[g]	205	
Materiály		nerezová ocel (1.4404 / 316L); PBT+PC-GF30; PBT-GF20; PC	
Materiál, který je v kontaktu s médiem		nerezová ocel (1.4404 / 316L)	
Procesní připojení		závitové připojení 1/4" NPT	
Instalační délka EL	[mm]	25	
Zobrazení / ovládací prvky			
Zobrazení		Zobrazovací jednotka	2 x LED, zelená
		Spínací stav	2 x LED, žlutá
		Měřené hodnoty	alfanumerický displej, červená/zelená 4-místný
Upozornění			
Upozornění		MS = nastavený rozsah měření	
		hodnoty pro přesnost platí pro vodu v pohybu	
Obsah balení		1 ks	

Elektrické připojení

konektorové provedení: 1 x M12; kódování: A; Kontakty: Pozlaceno

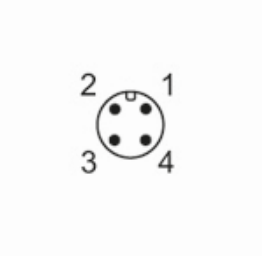

TN2603

Teplotní senzor s displejem

TN-025KLBN14-MFRKG/US/

Připojení

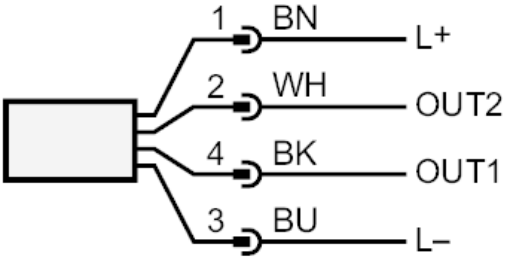

OUT1:	Spínací výstup / IO-Link
OUT2:	Spínací výstup / Analogový výstup
	Barevnost podle DIN EN 60947-5-2
	Barvy vodičů :
BK =	černá
BN =	hnědá
BU =	modrá
WH =	bílá