SDG207

Hlídač spotřeby tlakového vzduchu

SDG8"/METRIS PB DN200 SS LM

Prodej ukončen

Náhradní artikly: SDG850
Při volbě alternativy, věnujte pozornost případným odlišnostem technických dat!

mějte na paměti, že senzory s datem výroby před rokem 2010 mají upravený roztečný kruh

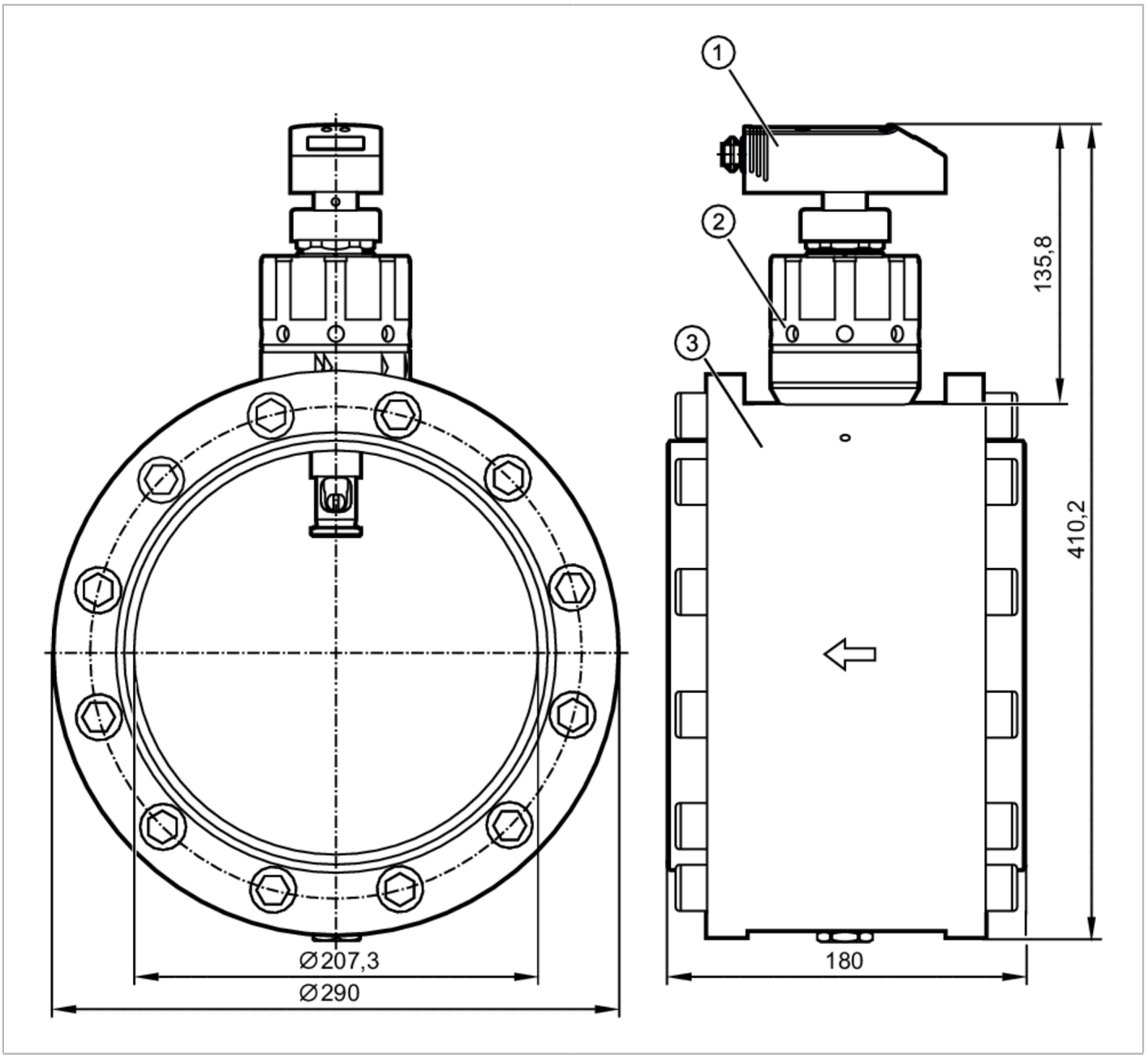

Vlastnosti výrobku		
Počet vstupů a výstupů		Po digitálních výstupů: 2; Počet analogových výstupů: 1
Měřící rozsah	[m³/h]	58...17500
Procesní připojení		Příruba DN200 podle:DIN EN 10220

SDG207

Hlídač spotřeby tlakového vzduchu

SDG8"/METRIS PB DN200 SS LM

Oblast nasazení		
Aplikace		Celková funkce
Média		Provozní tlakový vzduch
Pozor na média		kvalita vzduchu ISO 8573-1
		třída 141
		třída 344
Teplota média	[°C]	0...60
Odolnost proti tlaku	[bar]	16
Odolnost proti tlaku	[MPa]	1,6
Elektrická data		
Provozní napětí	[V]	19...30 DC
Proudový odběr	[mA]	< 100
Třída krytí		III
Ochrana proti přepólování		ano
Přípravná zpožďovací doba	[s]	0,5
Vstupy / výstupy		
Počet vstupů a výstupů		Po digitálních výstupů: 2; Počet analogových výstupů: 1
Výstupy		
Celkový počet výstupů		2
Výstupní signál		spínací signál; analogový signál; pulzní signál; (konfigurovatelný)
Elektrické provedení		PNP
Po digitálních výstupů		2
Výstupní funkce		spínač / rozpínač; (parametrizovatelný)
Max. úbytek napětí spínacího výstupu DC	[V]	2
Trvalá proudová zatížitelnost na spínacím výstupu DC	[mA]	250; (na výstup)
Počet analogových výstupů		1
Analogový proudový výstup	[mA]	4...20; (škálovatelný)
Maximální zátěž	[Ω]	500
Impulzní výstup		Čítač spotřebovaného množství
Ochrana proti zkratu		ano
Typ ochrany proti zkratu		Taktovaný
Ochrana proti přetížení		ano
Měřící / nastavovací rozsah		
Měřící rozsah	[m³/h]	58...17500
Zobrazovaná oblast	[m³/h]	0...21000
Hlídání průtočného množství		
Impulzní váha (hodnotnost)		10 Nm³
Délka impulzu	[s]	0,1
Přesnost / odchylky		
Hlídání proudění		
Přesnost (v měřícím rozsahu)		± (3 % MW + 0,3 % MEW) / ± (6 % MW + 0,6 % MEW); (třída 141 /; třída 344)

SDG207

Hlídač spotřeby tlakového vzduchu

SDG8"/METRIS PB DN200 SS LM

Reakční doby			
Hlídání proudění			
Doba odezvy	[s]	0,1; (dAP = 0)	
Okolní podmínky			
Okolní teplota	[°C]	0...60	
Skladovací teplota	[°C]	-20...85	
Max. přípustná relativní vlhkost vzduchu	[%]	90	
Krytí		IP 65	
Schválení / zkoušky			
Elektromagnetická kompatibilita (EMC)		EN 61000-4-2 ESD	4 kV CD / 8 kV AD
		EN 61000-4-3 HF- ozářeno	10 V/m
		EN 61000-4-4 Burst	2 kV
		EN 61000-4-6 přenášeno vysokou frekvencí	10 V
Odolnost proti vibracím		DIN IEC 68-2-6	5 g (55...2000 Hz)
MTTF	[let]	214	
Mechanická data			
Hmotnost	[g]	41441	
Materiály		PBT-GF20; PC; PC; nerezová ocel (1.4301 / 304); FKM; Měřící blok: nerezová ocel (1.4301 / 304)	
Materiál, který je v kontaktu s médiem		nerezová ocel (1.4401 / 316); nerezová ocel (1.4301 / 304); Keramika Sklem pasivováno; PEEK; Polyester; FKM; Hliník Eloxováno; nerezová ocel (1.4301 / 304)	
Procesní připojení		Příruba DN200 podle:DIN EN 10220	
Upozornění			
Upozornění		MW = meřená hodnota	
		MEW = Koncová hodnota měřícího rozsahu	
		měřící, zobrazovací a nastavovací rozsahy se vztahují na normovaný objemový proud podle DIN ISO 2533.	
		pokyny pro instalaci a provoz převezměte prosím z návodu pro obsluhu.	
Obsah balení		1 ks	

Elektrické připojení

konektorové provedení: 1 x M12; kódování: A

SDG207

Hlídač spotřeby tlakového vzduchu

SDG8"/METRIS PB DN200 SS LM

Připojení

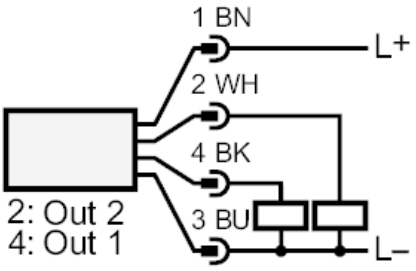

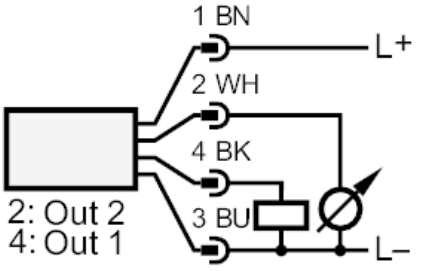

OUT1:	Spínací výstup Impulzní výstup čítač množství
OUT2:	Spínací výstup Vstup reset čítače Analogový výstup