SB7243

Senzor proudění se zpětnou klapkou a displejem

SBG11KL0FRKG

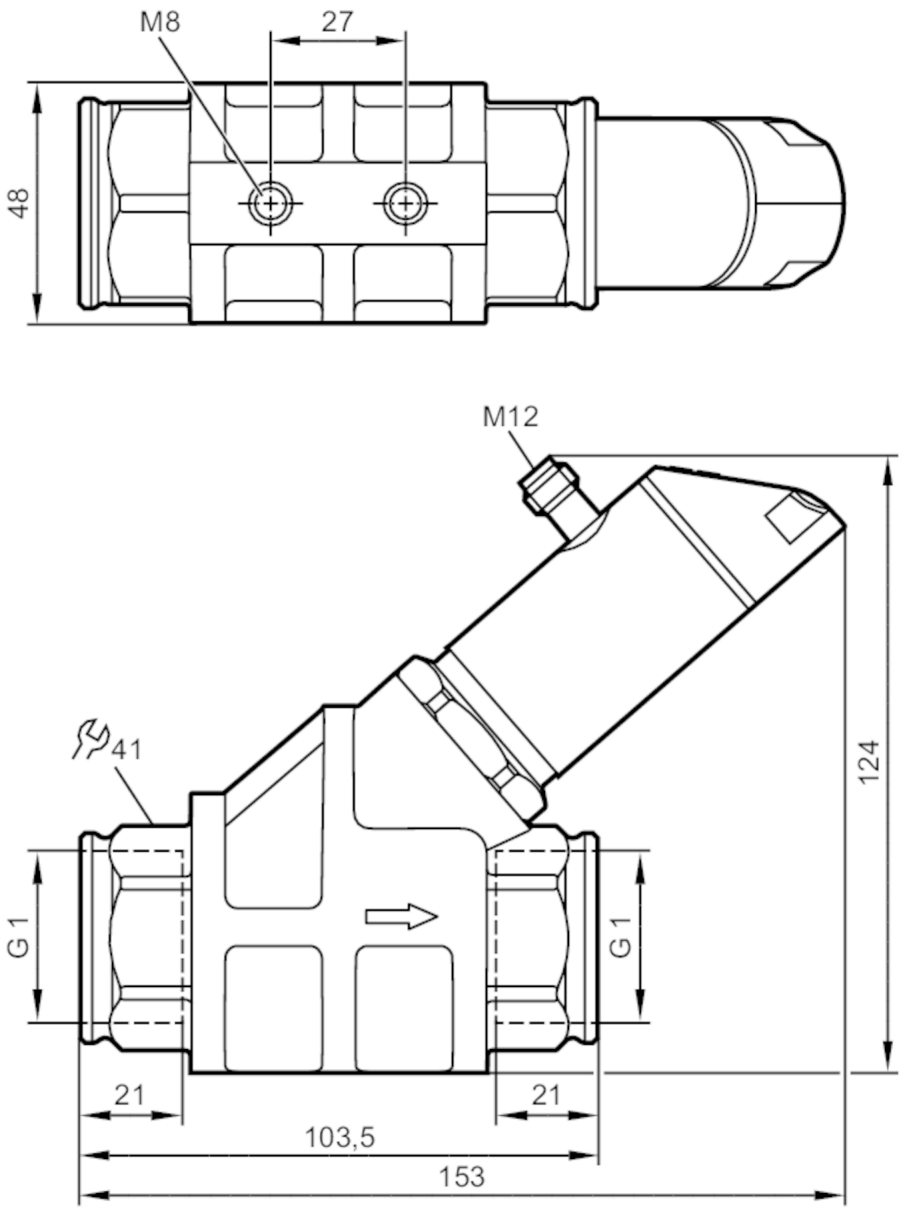

IO-Link

Vlastnosti výrobku				
Měřící rozsah	1...25 l/min	0,06...1,5 m³/h	16...396,5 gph	0,26...6,6 gpm
Procesní připojení	závitové připojení G 1 Vnitřní závit			

Oblast nasazení		
Speciální vlastnosti		Pozlacené kontakty
Média		Kapalná média; oleje (viskozita 320 mm²/s při 40 °C)
Teplota média	[°C]	-10...100
Odolnost proti tlaku	[bar]	100
Odolnost proti tlaku	[MPa]	10
Poznámka k tlakové odolnosti		při teplotě média >70°C: 80 bar / 8 MPa

SB7243

Senzor proudění se zpětnou klapkou a displejem

SBG11KL0FRKG

Elektrická data		
Provozní napětí	[V]	18...30 DC; (podle SELV/PELV ; "třída napájení 2" podle cULus)
Proudový odběr	[mA]	< 50
Třída krytí		III
Ochrana proti přepólování		ano
Přípravná zpožďovací doba	[s]	< 3

Výstupy		
Celkový počet výstupů		2
Výstupní signál		spínací signál; analogový signál; frekvenční signál; IO-Link
Max. úbytek napětí spínacího výstupu DC	[V]	2
Proudová zatížitelnost pro každý výstup	[mA]	150; (200: ...60 °C; Okolní teplota; 250: ...40 °C; Okolní teplota)
Analogový proudový výstup	[mA]	4...20
Maximální zátěž	[Ω]	500
Ochrana proti zkratu		ano
Ochrana proti přetížení		ano
Frekvence výstupu	[Hz]	0...10000

Měřící / nastavovací rozsah				
Měřící rozsah	1...25 l/min	0,06...1,5 m³/h	16...396,5 gph	0,26...6,6 gpm
Zobrazovaná oblast	0...30 l/min	0...1,8 m³/h	0...475,5 gph	0...7,93 gpm
Rozlišení	0,01 l/min	0,001 m³/h	0,1 gph	0,001 gpm
Spínací bod SP	0,16...25 l/min	0,01...1,5 m³/h	2,5...396 gph	0,04...6,6 gpm
Zpětný spínací bod rP	0...24,84 l/min	0...1,49 m³/h	0...393,5 gph	0...6,56 gpm
Frekvence koncového bodu, FEP	1,66...25 l/min	0,1...1,5 m³/h	25,6...396 gph	0,44...6,6 gpm
Šířka kroku	0,02 l/min	0,002 m³/h	0,5 gph	0,01 gpm
Frekvence na koncovém bodu FRP [Hz]	10...10000			
Šířka kroku [Hz]	10			
Dynamika měření	1:50			

Hlídání teploty		
Měřící rozsah	-10...100 °C	14...212 °F
Zobrazovaná oblast	-32...122 °C	-25,6...251,6 °F
Rozlišení	0,1 °C	0,1 °F
Spínací bod SP	-9,3...100 °C	15,2...212 °F
Zpětný spínací bod rP	-10...99,3 °C	14...210,8 °F
V krocích po	0,1 °C	0,2 °F
Frequency start point, FSP	-10...78 °C	14...172,4 °F
Frekvence koncového bodu, FEP	12...100 °C	53,6...212 °F
Frekvence na koncovém bodu FRP [Hz]	10...10000	

Přesnost / odchylky	
Hlídání proudění	
Přesnost (v měřícím rozsahu)	± 5 % MEW; (Q > 1 l/min; 20...70 °C Teplota média)
Opakovací přesnost	± 1 % MEW

SB7243

Senzor proudění se zpětnou klapkou a displejem

SBG11KL0FRKG

Hlídání teploty			
Teplotní posun (drift)		0,029 °C / K	
Přesnost	[K]	3 K (25°C; Q > 1 l/min)	
Reakční doby			
Hlídání proudění			
Doba odezvy	[s]	0,01	
Hodnota tlumicího procesu dAP	[s]	0...5	
Šířka kroku	[s]	0,1	
Tlumení analogového výstupu dAA	[s]	0...5	
Šířka kroku	[s]	0,1	
Hlídání teploty			
Dynamika reakce T05 / T09	[s]	T09 = 120 (Q > 1 l/min)	
Software / programování			
Parametrizační možnost		hystereze / okénko; spínač / rozpínač; spínací logika; proudový/frekvenční výstup; utlumení pro spínací výstup / analogový výstup; displej lze otáčet a vypnout; standardní jednotka měření; barva procesní hodnoty; kalibrační faktor	
Rozhraní			
Komunikační rozhraní		IO-Link	
Typ přenosu		COM2 (38,4 kBaud)	
IO-Link verze		1.1	
Norma SDCI		IEC 61131-9 CDV	
Profily		Smart Sensor: Process Data Variable; Device Identification, Device Diagnosis	
Mód SIO		ano	
Potřebná třída Masterport		A	
Analogová procesní data		2	
Binární procesní data		2	
Min. doba procesního cyklu	[ms]	3,2	
Podporovaná ID zařízení		**Druh provozu**	**ID zařízení**
		default	1044
Okolní podmínky			
Okolní teplota	[°C]	0...60	
Poznámka k okolní teplotě		teplota média < 80 °C	
		teplota média < 100 °C: 0...40 °C	
Skladovací teplota	[°C]	-15...80	
Krytí		IP 65; IP 67	
Schválení / zkoušky			
Elektromagnetická kompatibilita (EMC)		DIN EN 61000-6-2	
		DIN EN 61000-6-3	
Odolnost vůči rázům		DIN EN 60068-2-27	20 g (11 ms)
Odolnost proti vibracím		DIN EN 60068-2-6	5 g (10...2000 Hz)
MTTF	[let]	170	
Certifikát UL		Číslo schválení UL	I006
		Číslo souboru UL	E174189

SB7243

Senzor proudění se zpětnou klapkou a displejem

SBG11KL0FRKG

Směrnice pro tlaková zařízení	Správná technická praxe	
Mechanická data		
Hmotnost [g]	1604	
Materiály	nerezová ocel (1.4404 / 316L); PBT+PC-GF30; PBT-GF20; PC; Mosaz chemicky poniklováno	
Materiál, který je v kontaktu s médiem	nerezová ocel (1.4401 / 316); nerezová ocel (1.4404 / 316L); Mosaz (2.0371); Mosaz chemicky poniklováno; PPS; O kroužek: FKM	
Procesní připojení	závitové připojení G 1 Vnitřní závit	
Počet mechanických sepnutí	10 millionů	
Zobrazení / ovládací prvky		
Zobrazení	Zobrazovací jednotka	6 x LED, zelená
	Spínací stav	2 x LED, žlutá
	Měřené hodnoty	alfanumerický displej, červená/zelená střídává signalizace 4-místný
	programování	alfanumerický displej, 4-místný
Upozornění		
Upozornění	Doporučení: použít filtraci 200-mikrometrů	
	Všechny údaje se vztahují na olej s následující nominální viskozitou: 320 mm²/s, 40 °C	
	MW = meřená hodnota	
	MEW = Koncová hodnota měřícího rozsahu	
Obsah balení	1 ks	

Elektrické připojení

konektorové provedení: 1 x M12; kódování: A; Kontakty: Pozlaceno

SB7243

Senzor proudění se zpětnou klapkou a displejem

SBG11KL0FRKG

Připojení

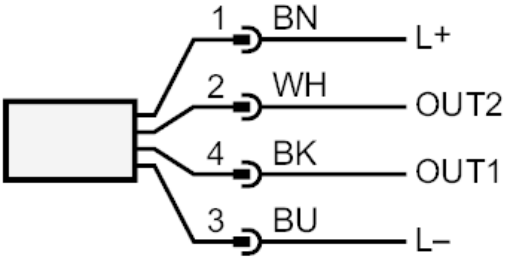

OUT1:
- Spínací výstup Hlídání průtočného množství
- Spínací výstup Hlídání teploty
- Frekvenční výstup Hlídání průtočného množství
- Frekvenční výstup Hlídání teploty
- IO-Link

OUT2:
- Spínací výstup Hlídání průtočného množství
- Spínací výstup Hlídání teploty
- Analogový výstup Hlídání průtočného množství
- Analogový výstup Hlídání teploty

Barevnost podle DIN EN 60947-5-2
Barvy vodičů :

BK = černá
BN = hnědá
BU = modrá
WH = bílá
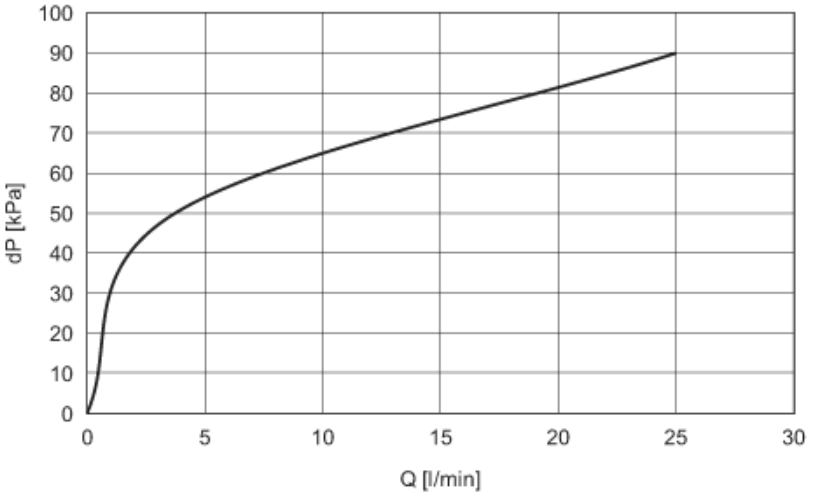
diagramy a grafy