RMS005

Rotační senzor

DRAW WIRE ENCODER

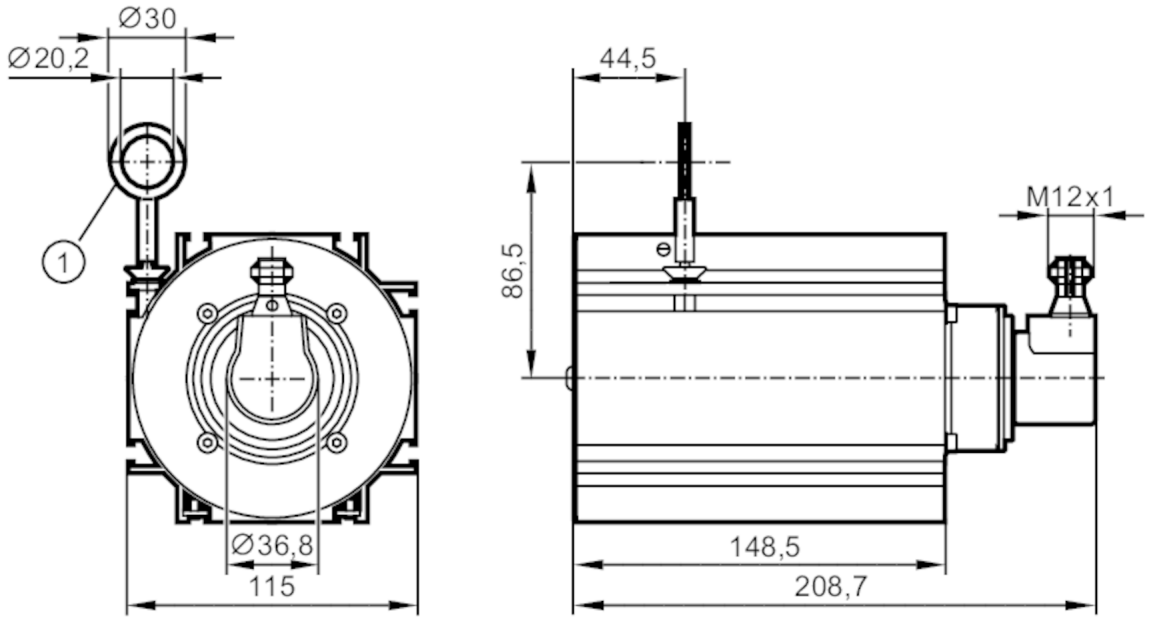

1 poutko

Vlastnosti výrobku		
Rozlišení		4096 kroky; 4096 otáčky; 24 Bit
Komunikační rozhraní		CAN
Oblast nasazení		
Funkční princip		absolutní
Detekční systém		magnetický
Aplikace		rotační senzor
Elektrická data		
Provozní napětí	[V]	9...30 DC
Proudový odběr	[mA]	50...100
Třída krytí		III
Ochrana proti přepólování		ano
Max. přípravná zpožďovací doba	[ms]	500
Nastavení doby	[ms]	32
Výstupy		
Odolné proti zkratu		ano
Druh kódu		binární
Měřící / nastavovací rozsah		
Rozlišení		4096 kroky; 4096 otáčky; 24 Bit
Přesnost / odchylky		
Opakovací přesnost		± 0,001 % FSO
Software / programování		
Parametrizační možnost		parametr CAN; škálování; přednastavení; Rychlost (Baud); Směr otáčení; Node ID

RMS005

Rotační senzor

DRAW WIRE ENCODER

Rozhraní		
Komunikační rozhraní		CAN
Protokol		CANopen
Nastavení z výroby		Rychlost (Baud): 125 kBit/s
		ID uzlu: 32
Verze		DSP - 406 V3.1; DS 301 V4.02; DS 306 V2.0

Okolní podmínky		
Okolní teplota	[°C]	-20...80
Skladovací teplota	[°C]	-20...80
Max. přípustná relativní vlhkost vzduchu	[%]	95; (Kondenzace není přípustná)
Krytí		IP 64; (na pouzdře: IP 65)

Schválení / zkoušky		
MTTF	[let]	240

Mechanická data				
Hmotnost	[g]	3684,5		
Materiály		pouzdro: Ocel; kabelový buben: Hliník; Plast; vodič: Nerezová ocel potažený polyamidem		
Max. délka měření	[mm]	10000		
Obvod kabelového bubnu	[mm]	315		
Průměr vodiče	[mm]	1		
Zapojení vodiče		Ø 20,2 mm; (poutko)		
Vlastnosti vodiče		max. rychlost posunu drátu	[m /s]	2
		max. zrychlení drátu	[g]	6
		max. prodlužovací síla	[N]	21
		max. zatahovací síla	[N]	8

Zobrazení / ovládací prvky		
Zobrazení	signalizace provozní připravenosti	LED, zelená
	Provozní mód	LED, zelená blikající
	Chyba	LED, červená blikající

Elektrické připojení

konektorové provedení: 1 x M12, lze použít radiálně; kódování: A

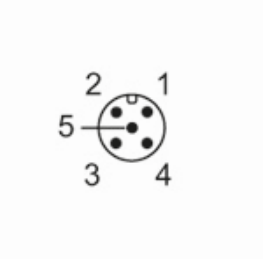

1 CAN_GND
2 VBBc
3 GND (PE)
4 CAN_High
5 CAN_Low