# PP7022

## Tlakový senzor s keramickou měřící buňkou

PP-100-SBG14-QFRKG/US/ /V

Položka již není dostupná - archívní záznam

Náhradní artikly: PP7552 nebo PP0522
Při volbě alternativy, věnujte pozornost případným odlišnostem technických dat!

PP755x = DC pnp, PP052x = DC npn

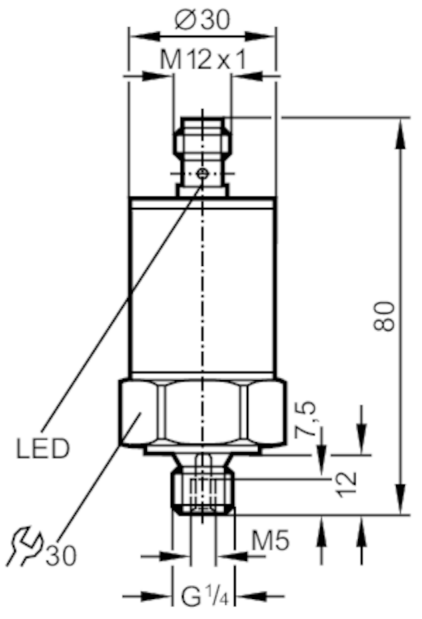


| Vlastnosti výrobku | | | | |
|---|---|---|---|---|
| Počet vstupů a výstupů | | Po digitálních výstupů: 2 | | |
| Měřící rozsah | | 0...100 bar | 0...1450 psi | 0...10 MPa |
| Procesní připojení | | závitové připojení G 1/4 vnější závit Vnitřní závit:M5 | | |
| **Oblast nasazení** | | | | |
| Speciální vlastnosti | | Pozlacené kontakty | | |
| Aplikace | | pro průmyslové nasazení | | |
| Média | | kapalná a plynná média | | |
| Podmíněně vhodný pro | | U plynných médií je rozsah použití omezen na max. 25 bar. | | |
| Teplota média | [°C] | -25...80 | | |
| Min. destrukční tlak | | 650 bar | 9400 psi | 65 MPa |
| Odolnost proti tlaku | | 300 bar | 4350 psi | 30 MPa |
| Druh tlaku | | relativní tlak | | |
| **Elektrická data** | | | | |
| Provozní napětí | [V] | 9,6...30 DC; (PP2000 se senzorem: > 18) | | |
| Proudový odběr | [mA] | < 45 | | |
| Min. izolační odpor | [MΩ] | 100; (500 V DC) | | |
| Třída krytí | | III | | |
| Ochrana proti přepólování | | ano | | |

# PP7022

## Tlakový senzor s keramickou měřící buňkou

PP-100-SBG14-QFRKG/US/ /V

| | | | |
|---|---|---|---|
| Přípravná zpožďovací doba [s] | 0,3 | | |
| **Vstupy / výstupy** | | | |
| Počet vstupů a výstupů | Po digitálních výstupů: 2 | | |
| **Výstupy** | | | |
| Celkový počet výstupů | 2 | | |
| Výstupní signál | spínací signál | | |
| Elektrické provedení | PNP/NPN | | |
| Po digitálních výstupů | 2 | | |
| Výstupní funkce | spínač / rozpínač; (parametrizovatelný) | | |
| Max. úbytek napětí spínacího výstupu DC [V] | 2 | | |
| Trvalá proudová zatížitelnost na spínacím výstupu DC [mA] | 250 | | |
| Spínací frekvence DC [Hz] | < 170 | | |
| Ochrana proti zkratu | ano | | |
| Typ ochrany proti zkratu | Taktovaný | | |
| Ochrana proti přetížení | ano | | |
| **Měřící / nastavovací rozsah** | | | |
| Měřící rozsah | 0...100 bar | 0...1450 psi | 0...10 MPa |
| Spínací bod SP | 1...99,9 bar | 10...1450 psi | 0,1...0,99 MPa |
| Zpětný spínací bod rP | 0,5...99,5 bar | 10...1440 psi | 0,05...9,95 MPa |
| V krocích po | 0,1 bar | 10 psi | 0,01 MPa |
| **Přesnost / odchylky** | | | |
| Přesnost spínacího bodu [% rozpětí] | < ± 1,5 | | |
| Opakovací přesnost [% rozpětí] | < ± 0,1; (při teplotních výchylkách < 10 K) | | |
| Odchylka od charakteristiky [% rozpětí] | < ± 0,25 (BFSL) / < ± 0,5 (LS); (BFSL = BFSL; LS = Nastavení mezního bodu) | | |
| Odchylka linearity [% rozpětí] | < ± 0,5 | | |
| Odchylka hystereze [% rozpětí] | < ± 0,1 | | |
| Dlouhodobá stabilita [% rozpětí] | < ± 0,1; (za rok) | | |
| Teplotní koeficient nulového bodu [% rozpětí / 10 K] | < ± 0,2; (-25...80 °C) | | |
| Teplotní koeficient rozpětí [% rozpětí / 10 K] | < ± 0,3; (-25...80 °C) | | |
| **Reakční doby** | | | |
| Doba odezvy [ms] | < 3 | | |
| Hodnota tlumicího procesu dAP [s] | 0...4 | | |
| **Software / programování** | | | |
| Nastavení spínacího bodu | Programovací přístroj / Teach - funkce | | |
| **Rozhraní** | | | |
| Komunikační rozhraní | EPS | | |

# PP7022

## Tlakový senzor s keramickou měřící buňkou

PP-100-SBG14-QFRKG/US/ /V

| Okolní podmínky | | |
|---|---|---|
| Okolní teplota [°C] | -25...80 | |
| Skladovací teplota [°C] | -40...100 | |
| Krytí | IP 67 | |

| Schválení / zkoušky | | |
|---|---|---|
| Elektromagnetická kompatibilita (EMC) | EN 61000-4-2 ESD | 4 kV CD / 8 kV AD |
| | EN 61000-4-3 HF- ozářeno | 10 V/m |
| | EN 61000-4-4 Burst | 2 kV |
| | EN 61000-4-6 přenášeno vysokou frekvencí | 10 V |
| Odolnost vůči rázům | DIN IEC 68-2-27 | 50 g (11 ms) |
| Odolnost proti vibracím | DIN IEC 68-2-6 | 20 g (10...2000 Hz) |

| Mechanická data | |
|---|---|
| Materiály | nerezová ocel (1.4301 / 304); PA |
| Materiál, který je v kontaktu s médiem | nerezová ocel (1.4305 / 303); Keramika; FKM |
| Min. tlakových cyklů | 100 millionů |
| Procesní připojení | závitové připojení G 1/4 vnější závit Vnitřní závit:M5 |
| Integrovaný omezovací prvek | ne (lze dovybavit) |

| Zobrazení / ovládací prvky | | |
|---|---|---|
| Zobrazení | Provoz | LED, zelená |
| | Spínací stav | 2 x LED, žlutá |
| Teach funkce | ano | |

| Upozornění | |
|---|---|
| Obsah balení | 1 ks |

## Elektrické připojení

konektorové provedení: 1 x M12; kódování: A; Kontakty: Pozlaceno

# PP7022

## Tlakový senzor s keramickou měřící buňkou

PP-100-SBG14-QFRKG/US/ /V
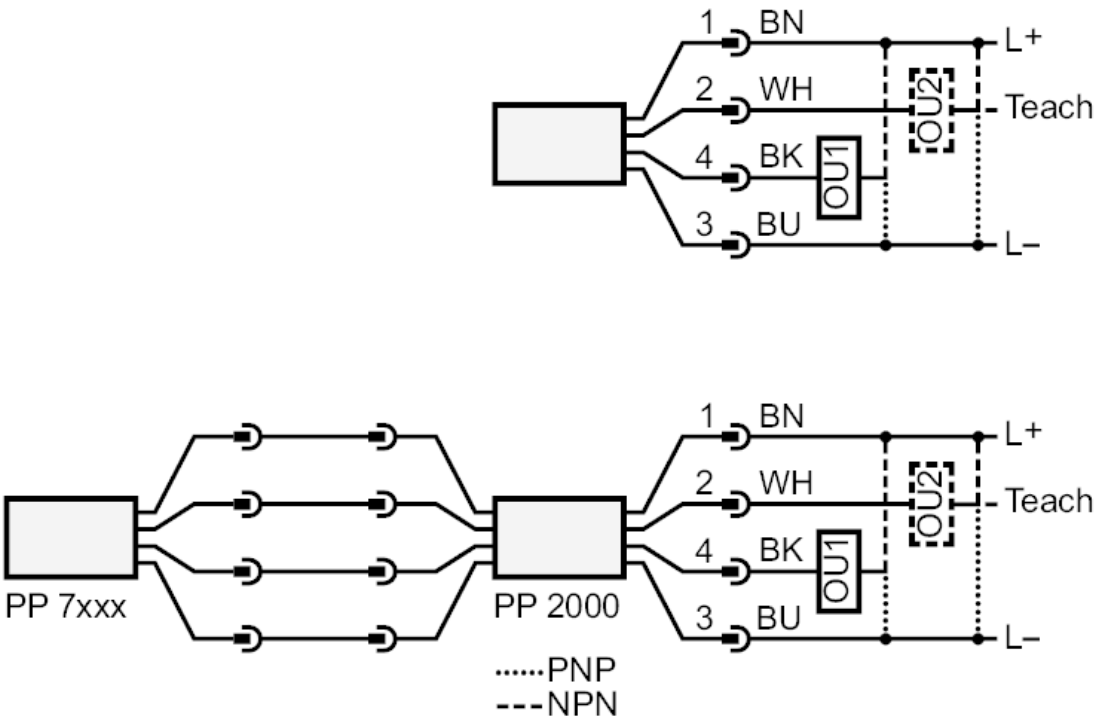
### Připojení