PP7021

Tlakový senzor s keramickou měřící buňkou

PP-250-SBG14-QFRKG/US/ /V

Položka již není dostupná - archívní záznam

Náhradní artikly: PP7551 nebo PP0521
Při volbě alternativy, věnujte pozornost případným odlišnostem technických dat!

PP755x = DC pnp, PP052x = DC npn

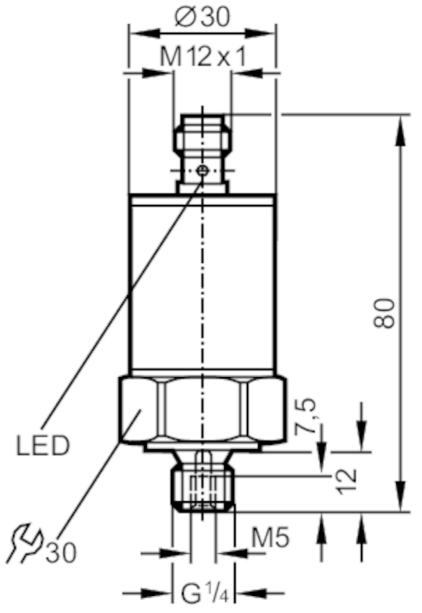

Vlastnosti výrobku				
Počet vstupů a výstupů		Po digitálních výstupů: 2		
Měřící rozsah		0...250 bar	0...3630 psi	0...25 MPa
Procesní připojení		závitové připojení G 1/4 vnější závit Vnitřní závit:M5		
Oblast nasazení				
Speciální vlastnosti		Pozlacené kontakty		
Aplikace		pro průmyslové nasazení		
Média		kapalná a plynná média		
Podmíněně vhodný pro		U plynných médií je rozsah použití omezen na max. 25 bar.		
Teplota média	[°C]	-25...80		
Min. destrukční tlak		850 bar	12300 psi	85 MPa
Odolnost proti tlaku		400 bar	5800 psi	40 MPa
Druh tlaku		relativní tlak		
Elektrická data				
Provozní napětí	[V]	9,6...30 DC; (PP2000 se senzorem: > 18)		
Proudový odběr	[mA]	< 45		
Min. izolační odpor	[MΩ]	100; (500 V DC)		
Třída krytí		III		
Ochrana proti přepólování		ano		

PP7021

Tlakový senzor s keramickou měřící buňkou

PP-250-SBG14-QFRKG/US/ /V

Přípravná zpožďovací doba [s]	0,3		
Vstupy / výstupy			
Počet vstupů a výstupů	Po digitálních výstupů: 2		
Výstupy			
Celkový počet výstupů	2		
Výstupní signál	spínací signál		
Elektrické provedení	PNP/NPN		
Po digitálních výstupů	2		
Výstupní funkce	spínač / rozpínač; (parametrizovatelný)		
Max. úbytek napětí spínacího výstupu DC [V]	2		
Trvalá proudová zatížitelnost na spínacím výstupu DC [mA]	250		
Spínací frekvence DC [Hz]	< 170		
Ochrana proti zkratu	ano		
Typ ochrany proti zkratu	Taktovaný		
Ochrana proti přetížení	ano		
Měřící / nastavovací rozsah			
Měřící rozsah	0...250 bar	0...3630 psi	0...25 MPa
Spínací bod SP	3...250 bar	40...3630 psi	0,3...25 MPa
Zpětný spínací bod rP	2...249 bar	20...3610 psi	0,2...24,9 MPa
V krocích po	1 bar	10 psi	0,1 MPa
Přesnost / odchylky			
Přesnost spínacího bodu [% rozpětí]	< ± 1,5		
Opakovací přesnost [% rozpětí]	< ± 0,1; (při teplotních výchylkách < 10 K)		
Odchylka od charakteristiky [% rozpětí]	< ± 0,25 (BFSL) / < ± 0,5 (LS); (BFSL = BFSL; LS = Nastavení mezního bodu)		
Odchylka linearity [% rozpětí]	< ± 0,5		
Odchylka hystereze [% rozpětí]	< ± 0,1		
Dlouhodobá stabilita [% rozpětí]	< ± 0,1; (za rok)		
Teplotní koeficient nulového bodu [% rozpětí / 10 K]	< ± 0,2; (-25...80 °C)		
Teplotní koeficient rozpětí [% rozpětí / 10 K]	< ± 0,3; (-25...80 °C)		
Reakční doby			
Doba odezvy [ms]	< 3		
Hodnota tlumicího procesu dAP [s]	0...4		
Software / programování			
Nastavení spínacího bodu	Programovací přístroj / Teach - funkce		
Rozhraní			
Komunikační rozhraní	EPS		

PP7021

Tlakový senzor s keramickou měřící buňkou

PP-250-SBG14-QFRKG/US/ /V

Okolní podmínky		
Okolní teplota [°C]	-25...80	
Skladovací teplota [°C]	-40...100	
Krytí	IP 67	

Schválení / zkoušky		
Elektromagnetická kompatibilita (EMC)	EN 61000-4-2 ESD	4 kV CD / 8 kV AD
	EN 61000-4-3 HF- ozářeno	10 V/m
	EN 61000-4-4 Burst	2 kV
	EN 61000-4-6 přenášeno vysokou frekvencí	10 V
Odolnost vůči rázům	DIN IEC 68-2-27	50 g (11 ms)
Odolnost proti vibracím	DIN IEC 68-2-6	20 g (10...2000 Hz)

Mechanická data	
Materiály	nerezová ocel (1.4301 / 304); PA
Materiál, který je v kontaktu s médiem	nerezová ocel (1.4305 / 303); Keramika; FKM
Min. tlakových cyklů	100 millionů
Procesní připojení	závitové připojení G 1/4 vnější závit Vnitřní závit:M5
Integrovaný omezovací prvek	ne (lze dovybavit)

Zobrazení / ovládací prvky		
Zobrazení	Provoz	LED, zelená
	Spínací stav	2 x LED, žlutá
Teach funkce	ano	

Upozornění	
Obsah balení	1 ks

Elektrické připojení

konektorové provedení: 1 x M12; kódování: A; Kontakty: Pozlaceno

PP7021

Tlakový senzor s keramickou měřící buňkou

PP-250-SBG14-QFRKG/US/ /V
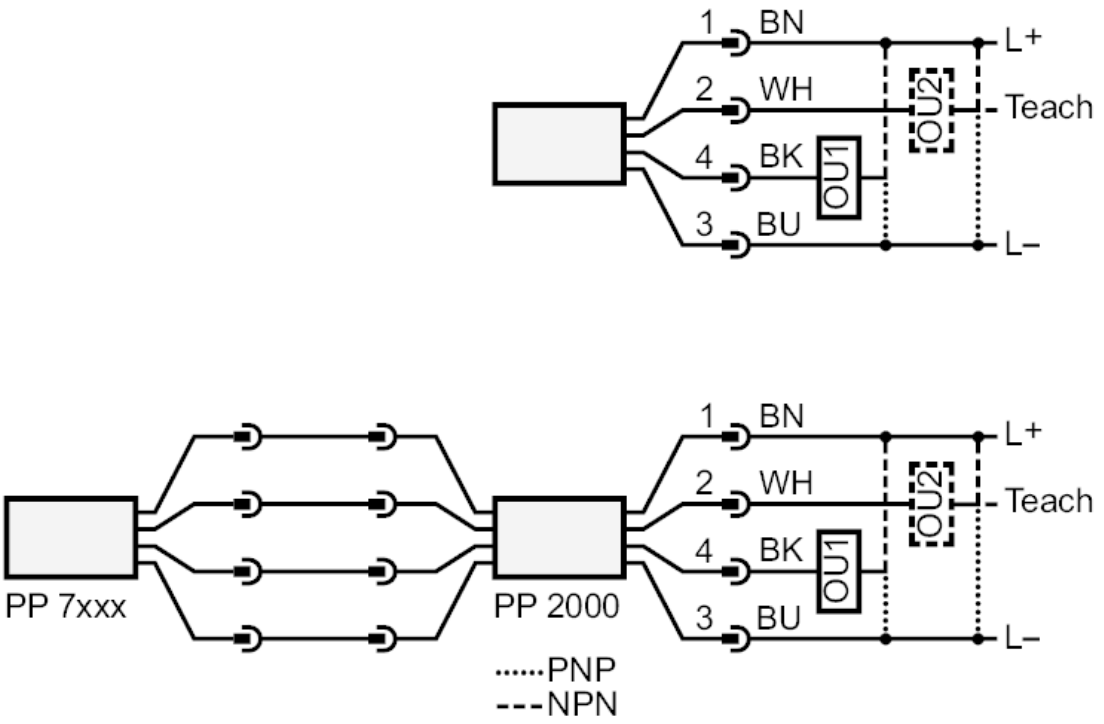
Připojení