PN5201

Tlakový senzor s displejem

PN-250-SBN14-HFPKG/US/ /V

Prodej ukončen

Náhradní artikly: PN7271
Při volbě alternativy, věnujte pozornost případným odlišnostem technických dat!

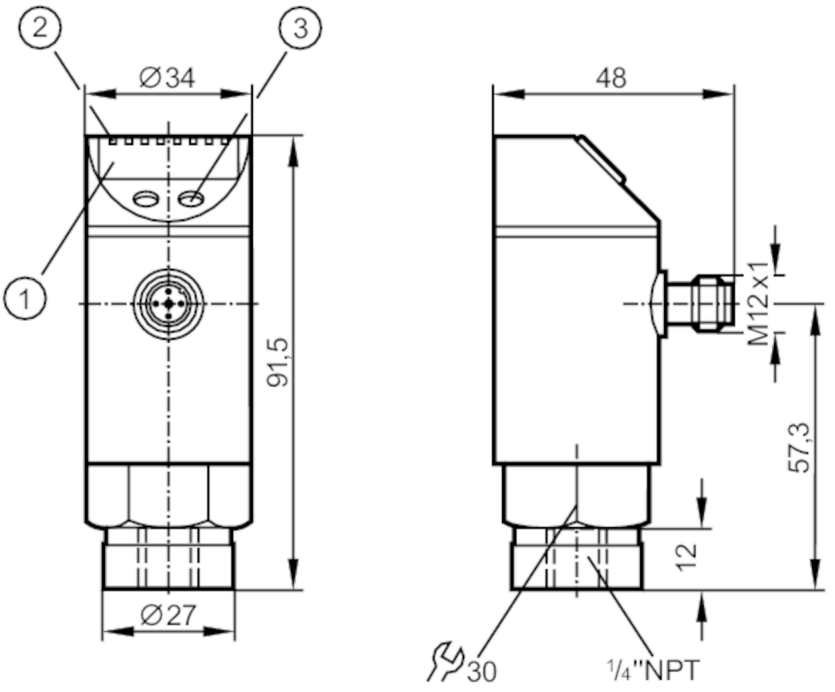

1 alfanumerický displej 4-místný
2 LED diody Zobrazovací jednotka / Spínací stav
3 Programovací tlačítko

Vlastnosti výrobku			
Počet vstupů a výstupů	Po digitálních výstupů: 1		
Měřící rozsah	0...250 bar	0...3625 psi	0...25 MPa
Procesní připojení	závitové připojení 1/4" NPT Vnitřní závit		
Oblast nasazení			
Speciální vlastnosti	Pozlacené kontakty		
Aplikace	pro průmyslové nasazení		
Média	kapalná a plynná média		
Podmíněně vhodný pro	použití v plynech s tlakem > 25 bar pouze na dotaz		
Teplota média [°C]	-25...80		
Min. destrukční tlak	850 bar	12300 psi	85 MPa
Odolnost proti tlaku	400 bar	5800 psi	40 MPa
Druh tlaku	relativní tlak		
Elektrická data			
Provozní napětí [V]	18...36 DC; (podle SELV/PELV)		
Proudový odběr [mA]	< 50		
Min. izolační odpor [MΩ]	100; (500 V DC)		

PN5201

Tlakový senzor s displejem

PN-250-SBN14-HFPKG/US/ /V

Třída krytí	III
Ochrana proti přepólování	ano
Ochrana proti přepětí	ano; (< 40 V)
Přípravná zpožďovací doba [s]	0,3
Funkce "hlídací pes" integrována	ano
Vstupy / výstupy	
Počet vstupů a výstupů	Po digitálních výstupů: 1
Výstupy	
Celkový počet výstupů	1
Výstupní signál	spínací signál
Elektrické provedení	PNP
Po digitálních výstupů	1
Výstupní funkce	spínač / rozpínač; (parametrizovatelný)
Max. úbytek napětí spínacího výstupu DC [V]	2
Trvalá proudová zatížitelnost na spínacím výstupu DC [mA]	250
Spínací frekvence DC [Hz]	< 170
Ochrana proti zkratu	ano
Typ ochrany proti zkratu	Taktovaný

Měřící / nastavovací rozsah			
Měřící rozsah	0...250 bar	0...3625 psi	0...25 MPa
Spínací bod SP	2...250 bar	40...3620 psi	0,2...25 MPa
Zpětný spínací bod rP	1...249 bar	20...3600 psi	0,1...24,9 MPa
V krocích po	1 bar	20 psi	0,1 MPa
Nastavení z výroby		SP1 = 900 psi	rP1 = 840 psi

Přesnost / odchylky	
Přesnost spínacího bodu [% rozpětí]	< ± 0,5
Opakovací přesnost [% rozpětí]	< ± 0,1; (při teplotních výchylkách < 10 K)
Odchylka od charakteristiky [% rozpětí]	< ± 0,25 (BFSL) / < ± 0,5 (LS); (BFSL = BFSL; LS = Nastavení mezního bodu)
Odchylka hystereze [% rozpětí]	< ± 0,25
Dlouhodobá stabilita [% rozpětí]	< ± 0,05; (za 6 měsíců)
Teplotní koeficient nulového bodu [% rozpětí / 10 K]	0,2; (0...80 °C)
Teplotní koeficient rozpětí [% rozpětí / 10 K]	0,2; (0...80 °C)
Reakční doby	
Nastavitelná doba zpoždění [s] dS, dr	0; 0,2...50
Software / programování	
Parametrizační možnost	hystereze / okénko; spínač / rozpínač; zpoždění sepnutí / rozepnutí; Utlumení; Zobrazovací jednotka

PN5201

Tlakový senzor s displejem

PN-250-SBN14-HFPKG/US/ /V

Okolní podmínky		
Okolní teplota	[°C]	-20...80
Skladovací teplota	[°C]	-40...100
Krytí		IP 67

Schválení / zkoušky		
Elektromagnetická kompatibilita (EMC)	EN 61000-4-2 ESD	4 kV CD / 8 kV AD
	EN 61000-4-3 HF- ozářeno	10 V/m
	EN 61000-4-4 Burst	2 kV
	EN 61000-4-5 Surge	0,5/1 kV
	EN 61000-4-6 přenášeno vysokou frekvencí	10 V
Odolnost vůči rázům	DIN IEC 68-2-27	50 g (11 ms)
Odolnost proti vibracím	DIN IEC 68-2-6	20 g (10...2000 Hz)
MTTF [let]	231	

Mechanická data		
Hmotnost	[g]	263,2
Materiály		nerezová ocel (1.4301 / 304); nerezová ocel (1.4404 / 316L); PC; PBT; PEI; FKM
Materiál, který je v kontaktu s médiem		nerezová ocel (1.4305 / 303); Keramika; FKM
Min. tlakových cyklů		100 millionů
Procesní připojení		závitové připojení 1/4" NPT Vnitřní závit

Zobrazení / ovládací prvky		
Zobrazení	Zobrazovací jednotka	3 x LED, zelená
	Spínací stav	LED, žlutá
	Funkční signalizace	alfanumerický displej, 4-místný
	Měřené hodnoty	alfanumerický displej, 4-místný

Upozornění	
Obsah balení	1 ks

Elektrické připojení

konektorové provedení: 1 x M12; kódování: A; Kontakty: Pozlaceno

PN5201

Tlakový senzor s displejem

PN-250-SBN14-HFPKG/US/ /V
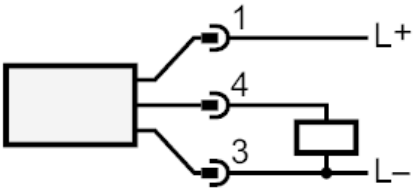
Připojení