OT5206

Reflexní světelný snímač s potlačeným pozadím

OTH-CPKG/US-100-DPX

Položka již není dostupná - archívní záznam

Náhradní artikly: O5H200 nebo O5H201 nebo O5H202 nebo O5H500 nebo O5H501
Při volbě alternativy, věnujte pozornost případným odlišnostem technických dat!

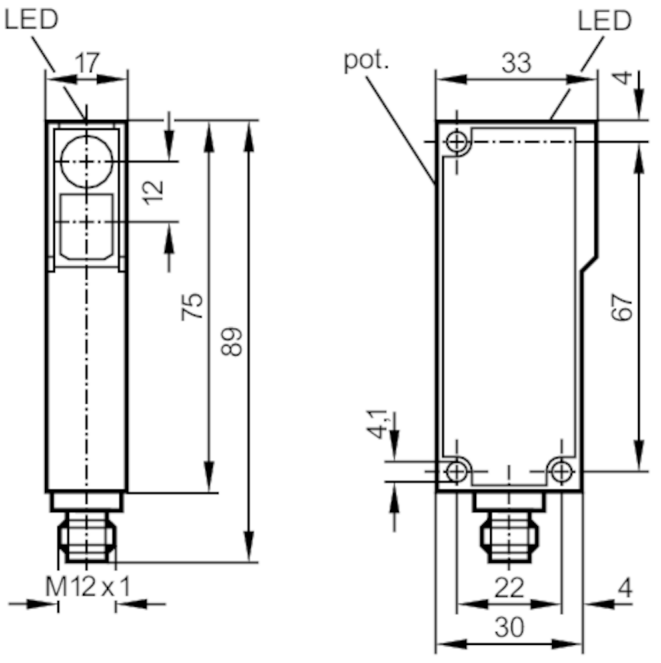

přijímač ve spodní optice
vysílač v horní optice

Vlastnosti výrobku		
Druh světla		červené světlo
Pouzdro		Kvádrové
Oblast nasazení		
Speciální vlastnosti		Vyclonění pozadí
Funkční princip		Reflexní světelný snímač
Elektrická data		
Provozní napětí	[V]	10...30 DC
Proudový odběr	[mA]	25; ((24 V))
Třída krytí		II
Ochrana proti přepólování		ano
Druh světla		červené světlo
Vlnová dálka	[nm]	660
Výstupy		
Elektrické provedení		PNP
Výstupní funkce		antivalentní
Max. úbytek napětí spínacího výstupu DC	[V]	2,9
Trvalá proudová zatížitelnost na spínacím výstupu DC	[mA]	100

OT5206

Reflexní světelný snímač s potlačeným pozadím

OTH-CPKG/US-100-DPX

Spínací frekvence DC	[Hz]	700
Ochrana proti zkratu		ano
Typ ochrany proti zkratu		Taktovaný
Ochrana proti přetížení		ano
Měřící oblast		
Snímací vzdálenost	[mm]	50...600; (bílý papír 200 x 200 mm)
Nastavitelný rozsah		ano
Max. průměr světelné skvrny	[mm]	30
Rozměry světelné skvrny		při maximální snímací vzdálenosti
Potlačením pozadí k dispozici		ano
Okolní podmínky		
Okolní teplota	[°C]	-40...60
Krytí		IP 65
Schválení / zkoušky		
Elektromagnetická kompatibilita (EMC)		EN 60947-5-2
Mechanická data		
Pouzdro		Kvádrové
Rozměry	[mm]	75 x 17 x 33
Materiály		Polycarbonat
Materiál optické čočky		PMMA
Zobrazení / ovládací prvky		
Zobrazení		Spínací stav: 1 x LED, žlutá
Příslušenství		
Dodané položky		Upevňovací úhelník: 1, E20461 Šroubovák
Upozornění		
Obsah balení		1 ks

Elektrické připojení

konektorové provedení: 1 x M12; kódování: A

OT5206

Reflexní světelný snímač s potlačeným pozadím

OTH-CPKG/US-100-DPX

Připojení

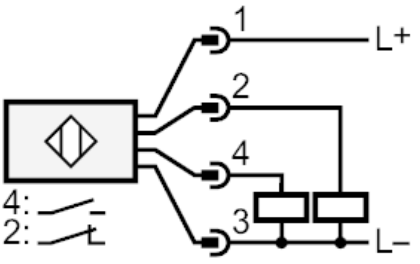

diagramy a grafy

křivka přesnosti

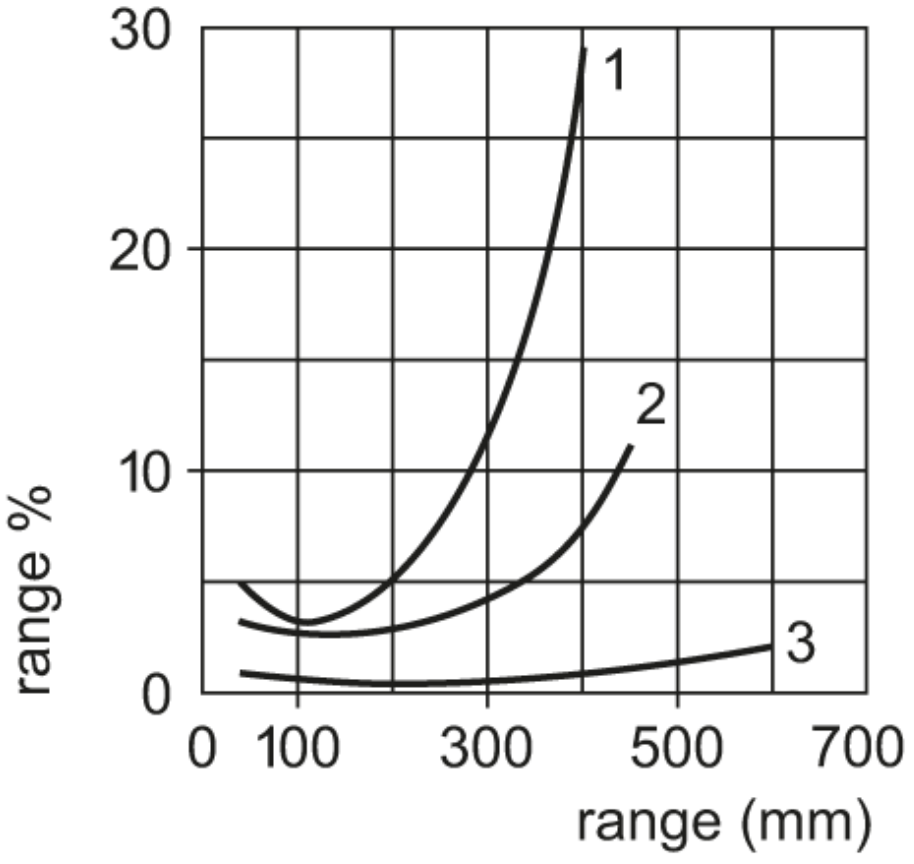

x: vzdálenost senzor / objekt [mm]

y: min. vzdálenost objekt / pozadí [mm]

1 = objekt černá (6 % remise) , Bílé pozadí (90 % odrazivost)

2 = objekt šedá (18 % remise) , Bílé pozadí (90 % odrazivost)

3 = objekt bílá (90 % remise) , Bílé pozadí (90 % odrazivost)

Upozornění : rozsah % = nastavení v % rozsahu