IN5327

Duální induktivní senzor pro pohony ventilů

IND3004DBPKG/US-100-DPV

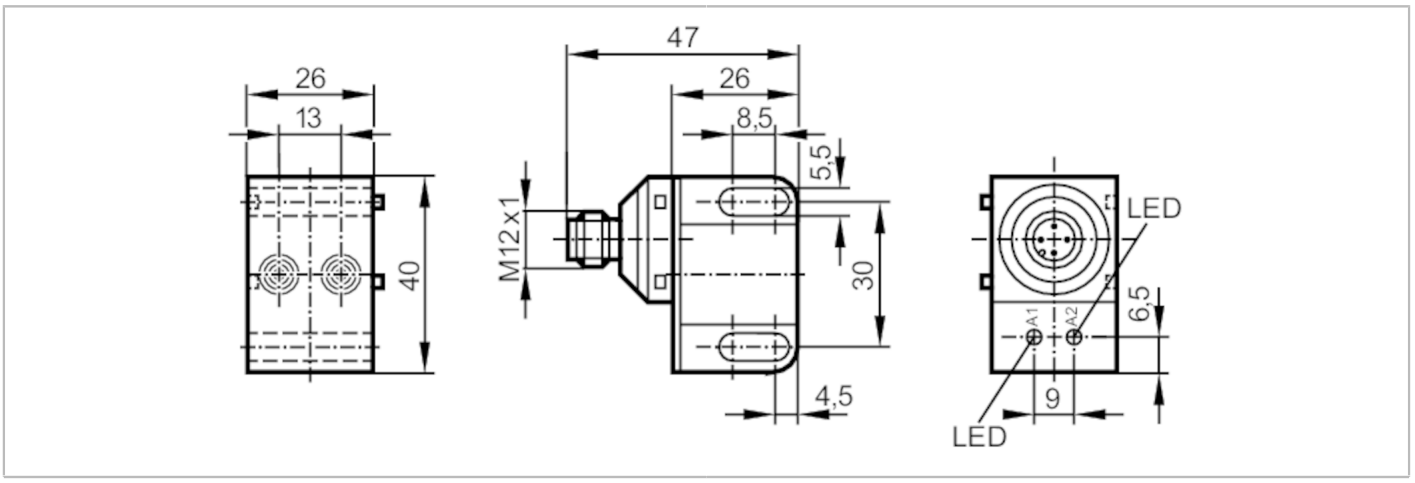

Vlastnosti výrobku		
Elektrické provedení		PNP
Výstupní funkce		2 x spínač
Spínací vzdálenost	[mm]	4
Pouzdro		Kvádrové
Rozměry	[mm]	40 x 26 x 47
Oblast nasazení		
Speciální vlastnosti		Pozlacené kontakty
Elektrická data		
Provozní napětí	[V]	10...36 DC
Proudový odběr	[mA]	15; (24 V)
Třída krytí		II
Ochrana proti přepólování		ano
Výstupy		
Elektrické provedení		PNP
Výstupní funkce		2 x spínač
Max. úbytek napětí spínacího výstupu DC	[V]	2,5
Trvalá proudová zatížitelnost na spínacím výstupu DC	[mA]	250
Spínací frekvence DC	[Hz]	1300
Ochrana proti zkratu		ano
Typ ochrany proti zkratu		Taktovaný
Ochrana proti přetížení		ano
Měřící oblast		
Spínací vzdálenost	[mm]	4
Skutečná spínací vzdálenost Sr	[mm]	4 ± 10 %
Pracovní vzdálenost	[mm]	0...3,25

IN5327

Duální induktivní senzor pro pohony ventilů

IND3004DBPKG/US-100-DPV

Přesnost / odchylky			
Korekční faktor		Ocel: 1 / Nerezová ocel: 0,7 / Mosaz: 0,4 / Hliník: 0,3 / Měď: 0,2	
Hystereze	[% z Sr]	1...15	
Odchylka spínacího bodu	[% z Sr]	-10...10	
Okolní podmínky			
Okolní teplota	[°C]	-25...80	
Krytí		IP 67	
Schválení / zkoušky			
Elektromagnetická kompatibilita (EMC)		EN 60947-5-2	
		EN 55011	třída B
MTTF	[let]	1064	
Certifikát UL		Ta	0...40 °C
		Enclosure type	Type 1
		Napěťové napájení	Hazardous voltage
		Číslo souboru UL	E174191
Mechanická data			
Hmotnost	[g]	57	
Pouzdro		Kvádrové	
Způsob vestavby		nevazební vestavba	
Rozměry	[mm]	40 x 26 x 47	
Materiály		pouzdro: PBT	
Zobrazení / ovládací prvky			
Zobrazení		Spínací stav	2 x LED, žlutá
Upozornění			
Obsah balení		1 ks	

Elektrické připojení - zástrčka

konektorové provedení: 1 x M12; kódování: A; Materiál držáku: Nerezová ocel; Kontakty: Pozlaceno

IN5327

Duální induktivní senzor pro pohony ventilů

IND3004DBPKG/US-100-DPV
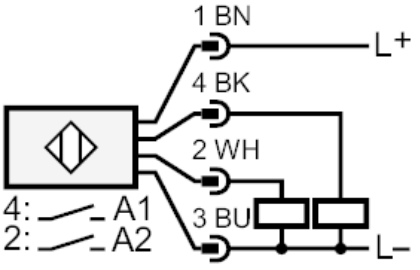
Připojení