IG5702

Induktivní senzor

IGA3008-APKG/BS-201-KPO

Položka již není dostupná - archívní záznam

Náhradní artikly: IG5801
Při volbě alternativy, věnujte pozornost případným odlišnostem technických dat!

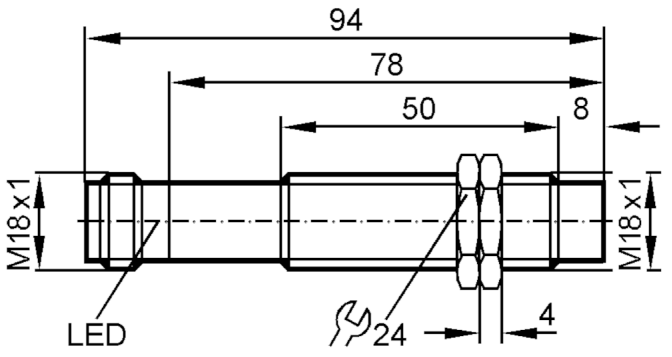

Vlastnosti výrobku		
Elektrické provedení		PNP
Výstupní funkce		rozpínač
Spínací vzdálenost	[mm]	8
Pouzdro		Typ závitu
Rozměry	[mm]	M18 x 1
Elektrická data		
Provozní napětí	[V]	18...30 DC
Proudový odběr	[mA]	15; (24 V)
Třída krytí		II
Ochrana proti přepólování		ano
Výstupy		
Elektrické provedení		PNP
Výstupní funkce		rozpínač
Max. úbytek napětí spínacího výstupu DC	[V]	2,5
Trvalá proudová zatížitelnost na spínacím výstupu DC	[mA]	200
Spínací frekvence DC	[Hz]	200
Ochrana proti zkratu		ano

IG5702

Induktivní senzor

IGA3008-APKG/BS-201-KPO

Typ ochrany proti zkratu		Taktovaný	
Ochrana proti přetížení		ano	
Měřící oblast			
Spínací vzdálenost	[mm]	8	
Skutečná spínací vzdálenost Sr	[mm]	8 ± 10 %	
Pracovní vzdálenost	[mm]	0...6,5	
Přesnost / odchylky			
Korekční faktor		Ocel: 1 / Nerezová ocel: 0,7 / Mosaz: 0,4 / Hliník: 0,3 / Měď: 0,2	
Hystereze	[% z Sr]	3...15	
Odchylka spínacího bodu	[% z Sr]	-10...10	
Okolní podmínky			
Okolní teplota	[°C]	-25...80	
Krytí		IP 65	
Schválení / zkoušky			
Elektromagnetická kompatibilita (EMC)		EN 60947-5-2	
		EN 55011	třída B
Mechanická data			
Pouzdro		Typ závitu	
Způsob vestavby		nevazební vestavba	
Rozměry	[mm]	M18 x 1	
Označení závitu		M18 x 1	
Materiály		Mosaz Niklovaný; PC	
Zobrazení / ovládací prvky			
Zobrazení		Spínací stav	1 x LED, žlutá
Příslušenství			
Dodané položky		upevňovací matice: 2	
Upozornění			
Obsah balení		1 ks	

Elektrické připojení - zástrčka

konektorové provedení: 1 x M18; kódování: A

IG5702

Induktivní senzor

IGA3008-APKG/BS-201-KPO
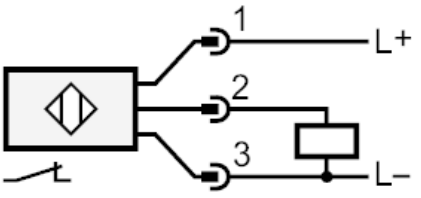
Připojení