IG5667

Induktivní senzor

IGK3005UBPKG/US-104-DPS

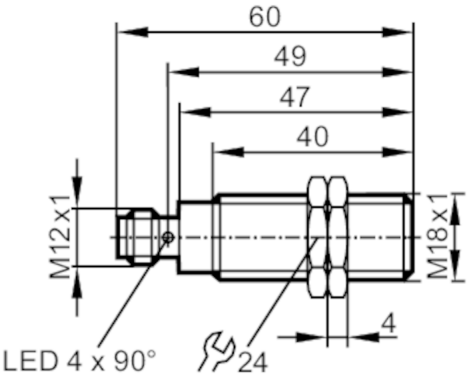

Vlastnosti výrobku		
Elektrické provedení		PNP
Výstupní funkce		spínač
Spínací vzdálenost	[mm]	5
Pouzdro		Typ závitu
Rozměry	[mm]	M18 x 1 / L = 60
Oblast nasazení		
Speciální vlastnosti		Odolnost vůči elektromagnetickému poli
Odolnost vůči elektromagnetickému poli		ano
Elektrická data		
Provozní napětí	[V]	10...36 DC
Proudový odběr	[mA]	7,8; (24 V)
Třída krytí		II
Ochrana proti přepólování		ano
Výstupy		
Elektrické provedení		PNP
Výstupní funkce		spínač
Max. úbytek napětí spínacího výstupu DC	[V]	2,5
Trvalá proudová zatížitelnost na spínacím výstupu DC	[mA]	250
Spínací frekvence DC	[Hz]	700
Ochrana proti zkratu		ano
Typ ochrany proti zkratu		Taktovaný
Ochrana proti přetížení		ano
Měřící oblast		
Spínací vzdálenost	[mm]	5
Skutečná spínací vzdálenost Sr	[mm]	5 ± 10 %
Pracovní vzdálenost	[mm]	0...4,05

IG5667

Induktivní senzor

IGK3005UBPKG/US-104-DPS

Přesnost / odchylky			
Korekční faktor		Ocel: 1 / Nerezová ocel: 0,7 / Mosaz: 0,4 / Hliník: 0,3 / Měď: 0,2	
Hystereze	[% z Sr]	1...15	
Odchylka spínacího bodu	[% z Sr]	-10...10	
Okolní podmínky			
Okolní teplota	[°C]	-25...70	
Krytí		IP 67	
Schválení / zkoušky			
Elektromagnetická kompatibilita (EMC)		EN 60947-5-2	
		EN 55011	třída B
MTTF	[let]	1434	
Certifikát UL		Ta	0...40 °C
		Enclosure type	Type 1
		Napěťové napájení	Hazardous voltage
		Číslo souboru UL	E174191
Mechanická data			
Hmotnost	[g]	69,4	
Pouzdro		Typ závitu	
Způsob vestavby		vazební vestavba	
Rozměry	[mm]	M18 x 1 / L = 60	
Označení závitu		M18 x 1	
Materiály		Mosaz potaženo bílým bronzem; aktivní plocha: Plast PTFE pokrytí	
Zobrazení / ovládací prvky			
Zobrazení		Spínací stav	1 x LED, žlutá
Příslušenství			
Dodané položky		upevňovací matice: 2	
Upozornění			
Obsah balení		1 ks	

Elektrické připojení - zástrčka

konektorové provedení: 1 x M12; kódování: A

IG5667

Induktivní senzor

IGK3005UBPKG/US-104-DPS
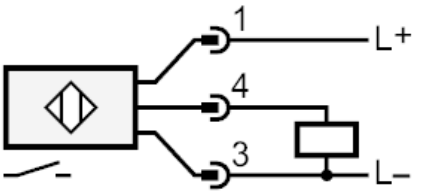
Připojení