IG5496

Induktivní senzor

IGB3005-ANKG/US-104

Položka již není dostupná - archívní záznam

Náhradní artikly: IGS238
Při volbě alternativy, věnujte pozornost případným odlišnostem technických dat!

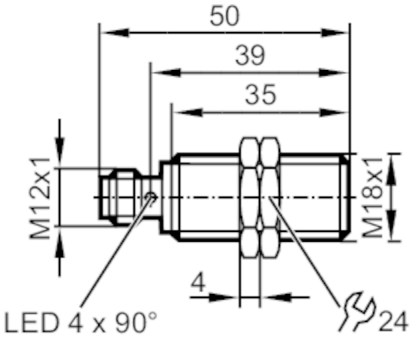

Vlastnosti výrobku		
Elektrické provedení		NPN
Výstupní funkce		spínač
Spínací vzdálenost	[mm]	5
Pouzdro		Typ závitu
Rozměry	[mm]	M18 x 1 / L = 50
Oblast nasazení		
Speciální vlastnosti		Pozlacené kontakty
Elektrická data		
Provozní napětí	[V]	10...30 DC
Proudový odběr	[mA]	< 10
Třída krytí		II
Ochrana proti přepólování		ano
Výstupy		
Elektrické provedení		NPN
Výstupní funkce		spínač
Max. úbytek napětí spínacího výstupu DC	[V]	2,5
Trvalá proudová zatížitelnost na spínacím výstupu DC	[mA]	100
Spínací frekvence DC	[Hz]	500
Ochrana proti zkratu		ano
Ochrana proti přetížení		ano
Měřící oblast		
Spínací vzdálenost	[mm]	5
Skutečná spínací vzdálenost Sr	[mm]	5 ± 10 %
Pracovní vzdálenost	[mm]	0...4,05

IG5496

Induktivní senzor

IGB3005-ANKG/US-104

Přesnost / odchylky			
Korekční faktor		Ocel: 1 / Nerezová ocel: 0,7 / Mosaz: 0,5 / Hliník: 0,4 / Měď: 0,3	
Hystereze	[% z Sr]	1...15	
Odchylka spínacího bodu	[% z Sr]	-10...10	
Okolní podmínky			
Okolní teplota	[°C]	-25...80	
Krytí		IP 67	
Schválení / zkoušky			
Elektromagnetická kompatibilita (EMC)		EN 60947-5-2	
		EN 55011	třída B
Mechanická data			
Hmotnost	[g]	44	
Pouzdro		Typ závitu	
Způsob vestavby		vazební vestavba	
Rozměry	[mm]	M18 x 1 / L = 50	
Označení závitu		M18 x 1	
Materiály		Mosaz potaženo bílým bronzem; PBT oranžová; LED okénko: PEI; upevňovací matice: Mosaz potaženo bílým bronzem	
Zobrazení / ovládací prvky			
Zobrazení		Spínací stav	4 x 90° LED, žlutá
Příslušenství			
Dodané položky		upevňovací matice: 2	
Upozornění			
Obsah balení		1 ks	

Elektrické připojení - zástrčka

konektorové provedení: 1 x M12; kódování: A; Kontakty: Pozlaceno

IG5496

Induktivní senzor

IGB3005-ANKG/US-104
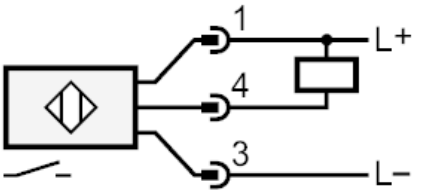
Připojení