IF5514

Induktivní senzor

IFK3002-BPKG/V4A/US-100/OLED

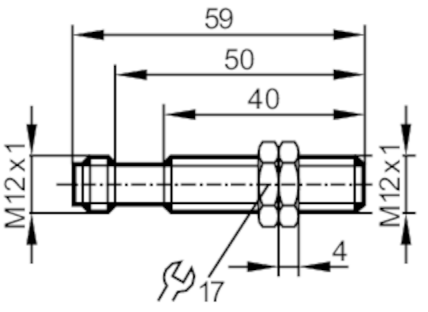

Vlastnosti výrobku		
Elektrické provedení		PNP
Výstupní funkce		spínač
Spínací vzdálenost	[mm]	2
Pouzdro		Typ závitu
Rozměry	[mm]	M12 x 1 / L = 59
Oblast nasazení		
Speciální vlastnosti		Pozlacené kontakty
Aplikace		Průmyslové aplikace / průmyslová automatizace
Elektrická data		
Provozní napětí	[V]	10...36 DC
Proudový odběr	[mA]	< 15
Třída krytí		II
Ochrana proti přepólování		ano
Výstupy		
Elektrické provedení		PNP
Výstupní funkce		spínač
Max. úbytek napětí spínacího výstupu DC	[V]	2,5
Trvalá proudová zatížitelnost na spínacím výstupu DC	[mA]	200
Krátkodobá proudová zatížitelnost na spínacím výstupu	[mA]	200
Spínací frekvence DC	[Hz]	200
Ochrana proti zkratu		ano
Ochrana proti přetížení		ano
Měřící oblast		
Spínací vzdálenost	[mm]	2
Skutečná spínací vzdálenost Sr	[mm]	2 ± 10 %
Pracovní vzdálenost	[mm]	0...1,62

IF5514

Induktivní senzor

IFK3002-BPKG/V4A/US-100/OLED

Přesnost / odchylky			
Korekční faktor		Ocel: 1 / Nerezová ocel: 0,7 / Mosaz: 0,4 / Hliník: 0,3 / Měď: 0,2	
Hystereze	[% z Sr]	1...15	
Odchylka spínacího bodu	[% z Sr]	-10...10	
Okolní podmínky			
Okolní teplota	[°C]	-25...80	
Krytí		IP 67	
Schválení / zkoušky			
Elektromagnetická kompatibilita (EMC)		EN 61000-4-2 ESD	4 kV CD / 8 kV AD
		EN 61000-4-3 HF- ozářeno	3 V/m
		EN 61000-4-4 Burst	2 kV
		EN 61000-4-6 přenášeno vysokou frekvencí	3 V
		EN 55011	třída B
MTTF	[let]	1083	
Mechanická data			
Hmotnost	[g]	28,2	
Pouzdro		Typ závitu	
Způsob vestavby		vazební vestavba	
Rozměry	[mm]	M12 x 1 / L = 59	
Označení závitu		M12 x 1	
Materiály		nerezová ocel (1.4571 / 316Ti); aktivní plocha: PBT	
Utahovací moment	[Nm]	10	
Příslušenství			
Dodané položky		upevňovací matice: 2, Nerezová ocel	
Upozornění			
Obsah balení		1 ks	

Elektrické připojení - zástrčka

konektorové provedení: 1 x M12; kódování: A; Kontakty: Pozlaceno

IF5514

Induktivní senzor

IFK3002-BPKG/V4A/US-100/OLED

Připojení

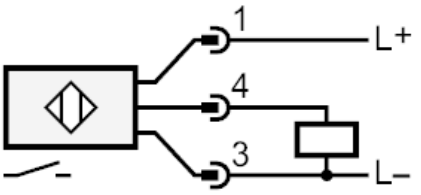

diagramy a grafy
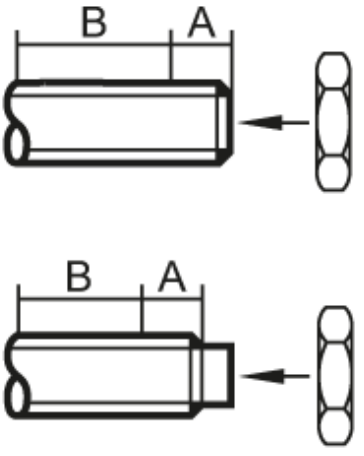
Montáž