AC2414

Modul AS-Interface CompactLine

CompactModule 4DI M12

Položka již není dostupná - archívní záznam

Náhradní artikly: AC2410
Při volbě alternativy, věnujte pozornost případným odlišnostem technických dat!

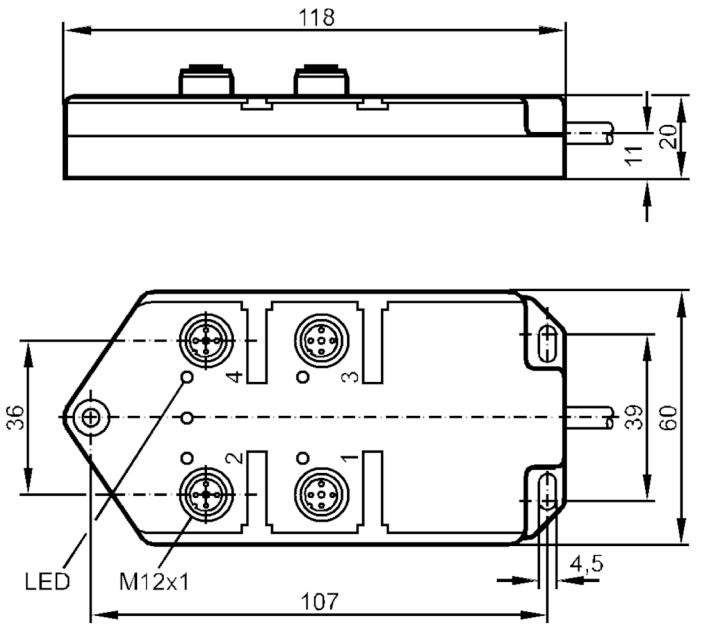

Oblast nasazení		
Aplikace		instalace
Elektrická data		
Provozní napětí	[V]	26,5...31,6 DC
Proudový odběr	[mA]	< 242
Vstupy / výstupy		
Počet vstupů a výstupů		Počet digitálních vstupů: 4
Vstupy		
Počet digitálních vstupů		4
Vstupní obvod digitálních vstupů		PNP
Napájení senzoru		AS-i
Napěťové napájení	[V]	20...30
Max. celková proudová zatížitelnost	[mA]	200
Vstupní proud High	[mA]	> 5
Vstupní proud Low	[mA]	< 1,5
Vysoká spínací úroveň	[V]	> 10
Digitální vstupy chráněné proti zkratu		ano

AC2414

Modul AS-Interface CompactLine

CompactModule 4DI M12

Výstupy					
Elektrické provedení		AS-i			
Okolní podmínky					
Okolní teplota	[°C]	-25...80			
Krytí		IP 67			
Schválení / zkoušky					
Elektromagnetická kompatibilita (EMC)		EN 50295			
Jmenovité hodnoty AS-i					
AS-i profil		S-0.0			
AS-i I/O konfigurace	[hex]	0			
AS-i ID code	[hex]	0			
AS-i certifikát		06601			
Obsazení datových bitů		Datový bit	D0	D1	D2	D3
		zásuvka	I-1	I-2	I-3	I-4
		Pin	2+4	2+4	2+4	2+4
Mechanická data					
Materiály		PUR			
Zobrazení / ovládací prvky					
Zobrazení		Provoz	LED, zelená		
		Funkce	LED, žlutá		
Upozornění					
Obsah balení		1 ks			

Elektrické připojení

Kabel: 2 m

konektorové provedení: M12; kódování: A

AC2414

Modul AS-Interface CompactLine

CompactModule 4DI M12

Připojení

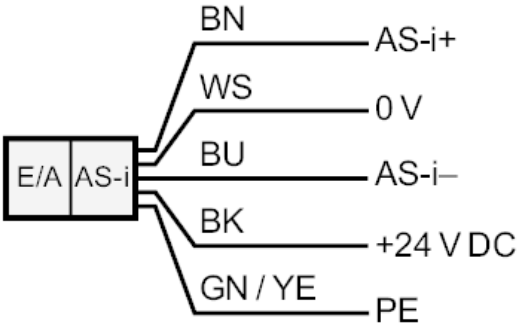

1	Napájení senzoru L+
2+4	přemostěný Datový vstup
3	Napájení senzoru L-