TA3317

Temperaturni prenosnik

TA-050CLEN14-A-ZVG/US

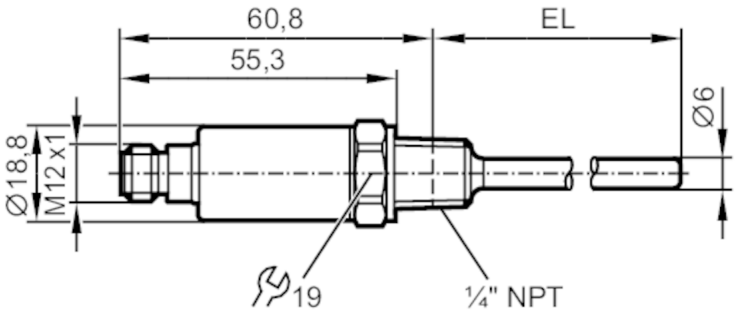

Značilnosti izdelka			
Število vhodov in izhodov		Število analognih izhodov: 1	
Merilno območje		0...100 °C	32...212 °F
Procesni priključek		povezava z navojem 1/4" NPT	
Dolžina inštalacije EL	[mm]	50	
Območje uporabe			
Posebna značilnost		pozlačeni kontakti	
Merilni element		1 x Pt 1000; (po DIN EN 60751, razred A)	
Mediji		tekočine in plini	
Tlačna trdnost	[bar]	400	
Električni podatki			
Obratovalna napetost	[V]	10...30 DC; ("razred oskrbe 2" v skladu s cULus)	
Poraba toka	[mA]	< 30	
Zaščitni razred		III	
Zaščita pred obratno polarnostjo		da	
Vhodi/izhodi			
Število vhodov in izhodov		Število analognih izhodov: 1	
Izhodi			
Skupno število izhodov		1	
Izhodni signal		analogni signal	
Število analognih izhodov		1	
Analogni izhod toka	[mA]	4...20	
Maks. obremenitev	[Ω]	(Ub - 8,5 V) / 21,5 mA; 24 V: 720 Ω	
Zaščita pred kratkim stikom		da	
Zaščita pred preobremenitvijo		da	
Območje merjenja/nastavitve			
Merilno območje		0...100 °C	32...212 °F
Ločljivost			
Ločljivost analognega izhoda	[K]	0,04	

TA3317

Temperaturni prenosnik

TA-050CLEN14-A-ZVG/US

Natančnost / odstopanja			
Natančni analogni izhod	[K]	± 0,3 + (± 0,1 % MS)	
Temperaturni koeficient	[% merilnega območja/10K]	0,1; (Pri odstopanju od referenčnih pogojev 25 ± 5 °C)	
Odzivni časi			
Reakcijska dinamika T05 / T09	[s]	1 / 3; (po DIN EN 60751)	
Pogoji okolja			
Temperatura okolice	[°C]	-40...100	
Skladiščna temperatura	[°C]	-40...100	
Zaščita		IP 68; IP 69K	
Dovoljenja/preverjanja			
EMC		DIN EN 61000-6-2	
		DIN EN 61000-6-3	
Odpornost na šoke		DIN EN 60068-2-27	50 g (11 ms)
Odpornost proti vibracijam		DIN EN 60068-2-6	20 g (10...2000 Hz)
MTTF	[Let]	1092	
Odobritev UL		UL odobritev št.	K005
Mehanski podatki			
Teža	[g]	97,5	
Mere	[mm]	Ø 18,8	
Materiali		nerjavno jeklo (1.4404 / 316L); PEI; FKM	
Material v stiku z medijem		nerjavno jeklo (1.4404 / 316L)	
Procesni priključek		povezava z navojem 1/4" NPT	
Premer tipala	[mm]	6	
Dolžina inštalacije EL	[mm]	50	
Opombe			
Opombe		Vrednosti za natančnost veljajo za tekočo vodo.	
		nanašajoč se na UL: za uporabo v nizkonapetostnem tokokrogu z zaščito pred čezmernim tokom	
		skladno z zavihkom UL873. 28,1 ali Imax = 100/Ub (Ub = napetost tokokroga)	
Embalažna enota		1 Kosov	

Električni priključek

Spojnik: 1 x M12; kodiranje: A; Kontakti: pozlačeno

TA3317

Temperaturni prenosnik

TA-050CLEN14-A-ZVG/US

Priključek

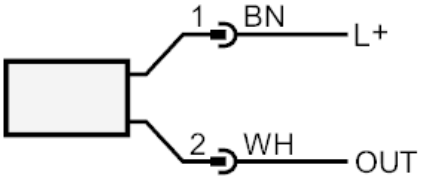

OUT:	analogni izhod barve skladno z DIN EN 60947-5-2