TCC281

Temperaturni prenosnik

TCC450K1ED06-A-DKG/US

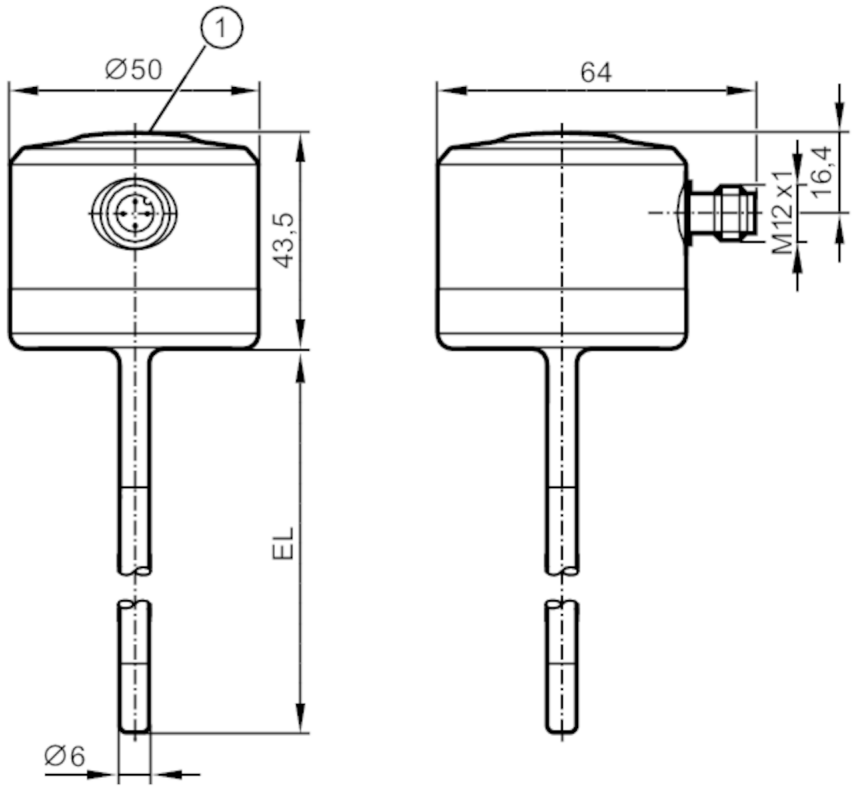

1 LED

CE CRN c UL us LISTED EC 1935/2004 FDA IO-Link UK CA

Značilnosti izdelka			
Število vhodov in izhodov		Število digitalnih izhodov: 1; Število analognih izhodov: 1	
Merilno območje		-25...160 °C	-13...320 °F
Komunikacijski vmesnik		IO-Link	
Procesni priključek		Ø 6 mm	
Dolžina inštalacije EL	[mm]	450	
Območje uporabe			
Posebna značilnost		pozlačeni kontakti	
Merilni element		1 x Pt 1000	
Referenčni element		1 x NTC	
Mediji		tekočine in plini	
Tlačna trdnost	[bar]	160	
Električni podatki			
Obratovalna napetost	[V]	18...32 DC; ("razred oskrbe 2" v skladu s cULus)	
Poraba toka	[mA]	10; (24 V)	
Zaščitni razred		III	
Zaščita pred obratno polarnostjo		da	
Zakasnitveni čas pripravljenosti	[s]	6	
Watchdog integriran		da	

TCC281

Temperaturni prenosnik

TCC450K1ED06-A-DKG/US

Vhodi/izhodi		
Število vhodov in izhodov		Število digitalnih izhodov: 1; Število analognih izhodov: 1
Izhodi		
Skupno število izhodov		2
Izhodni signal		analogni signal; IO-Link; stanje preverjanja umerjanja
Električna izvedba		PNP/NPN
Število digitalnih izhodov		1
Funkcija izhoda		izklopni kontakt; (diagnostični signal)
Maks. padec napetosti preklopnega izhoda DC	[V]	2
Stopnja trajnega toka preklopnega izhoda DC	[mA]	100
Diagnostični izhod		stanje preverjanja umerjanja in diagnostika napak
Število analognih izhodov		1
Analogni izhod toka	[mA]	4...20
Maks. obremenitev	[Ω]	(Ub - 15 V) x 50
Zaščita pred kratkim stikom		da
Vrsta zaščite pred kratkim stikom		impulzno
Zaščita pred preobremenitvijo		da
Območje merjenja/nastavitve		
Merilno območje		-25...160 °C / -13...320 °F
Opomba o merilnem območju		prilagodljivo
Tovarniška nastavitev		-10...150 °C / 14...302 °F
Mejna vrednost preverjanja umerjanja	[K]	0,5...3
V korakih po	[K]	0,05
Ločljivost		
Ločljivost analognega izhoda	[K]	0,05
Natančnost / odstopanja		
Natančni analogni izhod	[K]	± 0,2
Natančni IO-Link	[K]	± 0,2
Temperaturni koeficient analognega izhoda	[% merilnega območja/10K]	< ± 0,02; (Pri odstopanju od referenčnih pogojev 25 ± 5 °C)
Temperaturni koeficient IO-Linka	[% merilnega območja/10K]	< ± 0,01; (Pri odstopanju od referenčnih pogojev 25 ± 5 °C)
Odzivni časi		
Reakcijska dinamika T05 / T09	[s]	1,5 / 4
Programska oprema/programiranje		
Možnosti parametriranja		Prikazni element; razvrstitev analognega izhoda; mejna vrednost preverjanja umerjanja; diagnostični izhod za logiko preklopa; način simulacije

TCC281

Temperaturni prenosnik

TCC450K1ED06-A-DKG/US

Vmesniki			
Komunikacijski vmesnik		IO-Link	
Vrsta prenosa		COM2 (38,4 kBaud)	
IO-Link - revizija		1.1	
Standard SDCI		IEC 61131-9 CDV	
Profili		Digital Measuring Sensor, Common Profile, Blob Transfer	
SIO-način		da	
Potreben razred glavnega vhoda		A	
Analogni procesni podatki		1	
Binarni procesni podatki		1	
Min. čas procesnega cikla	[ms]	4,4	
Resolucijska temperatura IO-Linka	[K]	0,01	
Podprta DeviceID-ji		**Način obratovanja**	**ID naprave**
		default	1129
Pogoji okolja			
Temperatura okolice	[°C]	-25...70	
Opomba o temperaturi okolice		maks. temperatura notranje naprave: 125 °C	
Skladiščna temperatura	[°C]	-40...100	
Zaščita		IP 68; IP 69K	
Dovoljenja/preverjanja			
EMC		DIN EN 61000-6-2	
		DIN EN 61000-6-3	
Odpornost na šoke		DIN EN 68000-2-27	50 g (11 ms)
Odpornost proti vibracijam		DIN EN 60068-2-6	35 g (10...2000 Hz)
MTTF	[Let]	329	
Sporočilo o odobritvi		tovarniški certifikat na voljo na strani www.factory-certificate.ifm	
Odobritev UL		UL odobritev št.	K021
		Številka datoteke UL	E217884
Mehanski podatki			
Teža	[g]	327,9	
Mere	[mm]	Ø 50 / L = 493,5	
Materiali		nerjavno jeklo (1.4404 / 316L); PEI; FKM; PFA	
Material v stiku z medijem		nerjavno jeklo (1.4404 / 316L); PEEK	
Procesni priključek		Ø 6 mm	
Značilnosti površine Ra/Rz zmočenih delov		Ra: < 0,8	
Premer tipala	[mm]	6	
Dolžina inštalacije EL	[mm]	450	
Opombe			
Opombe		MS = nastavljeni merilni razpon	
		obratovalna napetost "supply class 2" v skladu s cULus	
Embalažna enota		1 Kosov	

TCC281

Temperaturni prenosnik

TCC450K1ED06-A-DKG/US

Električni priključek

Spojnik: 1 x M12; kodiranje: A; Kontakti: pozlačeno

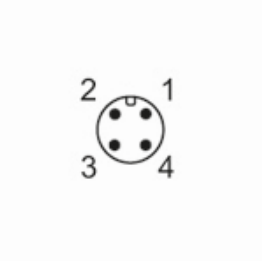

Priključek

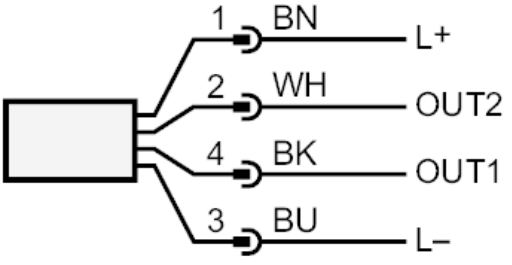

OUT2:	analogni izhod
OUT1:	Diagnostični izhod / IO-Link