RU1105

Inkrementalni kodirnik s trdno cevko

RU-9000-I05/N2

Izdelek ni več na voljo - arhivski vnos

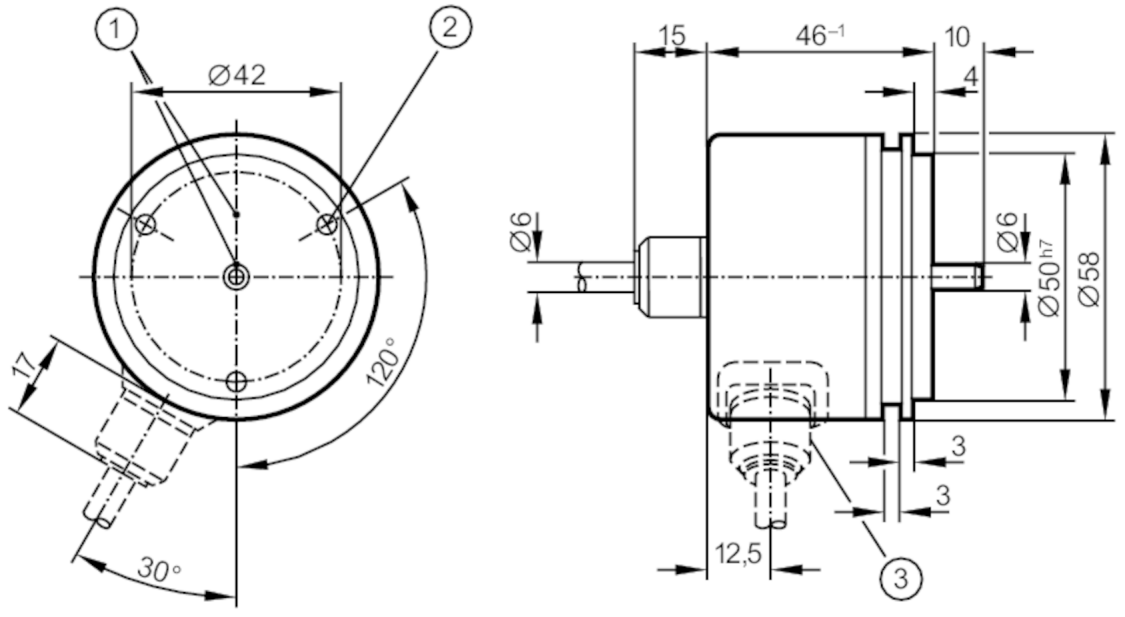

1 položaj referenčne oznake
2 M4 globina 5 mm

Značilnosti izdelka		
Ločljivost		9000 ločljivost
Zasnova tulca		trdna cev
Premer cevke	[mm]	6
Električni podatki		
Toleranca obratovalne napetosti	[%]	10
Obratovalna napetost	[V]	5 DC
Poraba toka	[mA]	150
Izhodi		
Električna izvedba		TTL
Obremenljivost toka po izhodu	[mA]	20
Preklopna frekvenca	[kHz]	300
Fazni premik A in B	[°]	90
Območje merjenja/nastavitve		
Ločljivost		9000 ločljivost
Pogoji okolja		
Temperatura okolice	[°C]	-20...100
Skladiščna temperatura	[°C]	-30...100
Zaščita		IP 64

RU1105

Inkrementalni kodirnik s trdno cevko

RU-9000-I05/N2

Dovoljenja/preverjanja		
Odpornost na šoke		100 g (6 ms)
Odpornost proti vibracijam		10 g (55...2000 Hz)

Mehanski podatki		
Mere	[mm]	Ø 58 / L = 46
Materiali		aluminij
Maks. obrat, mehanski	[U/min]	12000
Maks. začetni vrtilni moment	[Nm]	1
Referenčni temperaturni vrtilni moment	[°C]	20
Zasnova tulca		trdna cev
Premer cevke	[mm]	6
Material cevke		jeklo (1.4104)
Maks. osna obremenitev cevke (na koncu cevke	[N]	10
Maks. radialna obremenitev cevke (na koncu cevke)	[N]	20
Pritrdilna prirobnica		Sinhrona prirobnica

Električni priključek

Kabel: 2 m, PUR; radialno

rjavo	A
zeleno	A obrnjeni
sivo	B
roza	B obrnjeni
rdeče	0-indeks
črn	0-indeks obrnjeni
modro	L+ senzor
belo	0V senzor
rjavi/zeleni	L+ (Up)
beli/zeleni	0V (Un)
vijolično	motnja obrnjeni
zaslon	ohišje

diagrami in grafikoni

Impulzni diagram

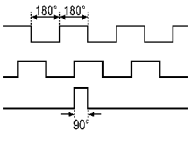

smer vrtenja v desno (glede na gred)