OG5033

Razpršilno odbojni senzor

OGT-HNKG/US-100-DNS

Izdelek ni več na voljo - arhivski vnos

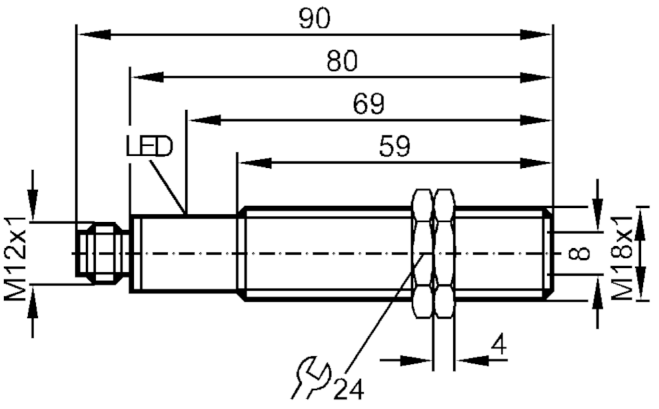

Značilnosti izdelka		
Ohišje		Izvedba navoja
Območje uporabe		
Princip delovanja		Razpršilno odbojni senzor
Električni podatki		
Obratovalna napetost	[V]	10...55 DC
Poraba toka	[mA]	10; ((24 V))
Zaščitni razred		II
Zaščita pred obratno polarnostjo		da
Izhodi		
Električna izvedba		NPN
Funkcija izhoda		preklop svetlo
Maks. padec napetosti preklopnega izhoda DC	[V]	2,5
Stopnja trajnega toka preklopnega izhoda DC	[mA]	250
Preklopna frekvenca DC	[Hz]	160
Zaščita pred kratkim stikom		da
Vrsta zaščite pred kratkim stikom		impulzno
Zaščita pred preobremenitvijo		da
Območje zaznavanja		
Doseg tipala	[mm]	< 100; (beli papir 200 x 200 mm)

OG5033

Razpršilno odbojni senzor

OGT-HNKG/US-100-DNS

Pogoji okolja			
Temperatura okolice	[°C]	-25...80	
Zaščita		IP 65	
Dovoljenja/preverjanja			
EMC		EN 60947-5-2	
		EN 55011	razred B
Mehanski podatki			
Ohišje		Izvedba navoja	
Mere	[mm]	M18 x 1	
Oznaka navoja		M18 x 1	
Materiali		medenina ponikljano	
Material optike		steklo	
Prikazi/upravljalni elementi			
Prikaz		stikalno stanje	1 x LED, rumeno
Pribor			
V sklopu dobave		zaskočne matice: 2	
Opombe			
Embalažna enota		1 Kosov	

Električni priključek

Spojnik: 1 x M12; kodiranje: A
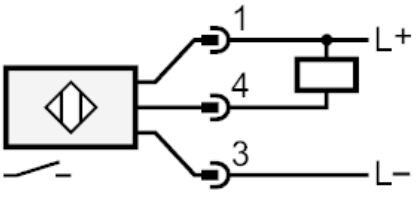
Priključek