II5764

Induktivni senzor

IIB3010-BPKG/SS-000-K

Izdelek ni več na voljo - arhivski vnos

Alternativni izdelki: IIS204
Pri izboru alternativnega izdelka in pribora upoštevajte morebitno odstopanje tehničnih podatkov!

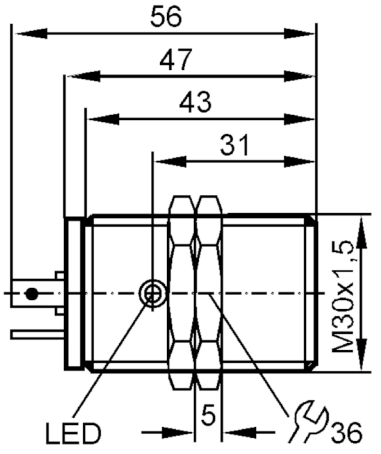

Značilnosti izdelka		
Električna izvedba		PNP
Funkcija izhoda		vklopni kontakt
Preklopna razdalja	[mm]	10
Ohišje		Izvedba navoja
Mere	[mm]	M30 x 1,5
Električni podatki		
Obratovalna napetost	[V]	18...36 DC
Poraba toka	[mA]	15; (24 V)
Zaščitni razred		II
Zaščita pred obratno polarnostjo		da
Izhodi		
Električna izvedba		PNP
Funkcija izhoda		vklopni kontakt
Maks. padec napetosti preklopnega izhoda DC	[V]	2,5
Stopnja trajnega toka preklopnega izhoda DC	[mA]	125; (150 (...50 °C))
Preklopna frekvenca DC	[Hz]	300
Zaščita pred kratkim stikom		da

II5764

Induktivni senzor

IIB3010-BPKG/SS-000-K

Vrsta zaščite pred kratkim stikom		impulzno
Zaščita pred preobremenitvijo		da
Območje zaznavanja		
Preklopna razdalja	[mm]	10
Dejansko območje zaznavanja Sr	[mm]	10 ± 10 %
Delovni razmak	[mm]	0...8,1
Natančnost / odstopanja		
Faktor popravka		jeklo: 1 / legirano jeklo: 0,7 / medenina: 0,4 / aluminij: 0,4 / baker: 0,3
Histereza	[% Sr]	3...15
Zdrs preklopne točke	[% Sr]	-10...10
Pogoji okolja		
Temperatura okolice	[°C]	-25...80
Zaščita		IP 67
Dovoljenja/preverjanja		
EMC		EN 60947-5-2
		EN 55011 razred B
Mehanski podatki		
Ohišje		Izvedba navoja
Vrsta montaže		vezilno vgradno
Mere	[mm]	M30 x 1,5
Oznaka navoja		M30 x 1,5
Materiali		medenina ponikljano; PBT
Prikazi/upravljalni elementi		
Prikaz		stikalno stanje 1 x LED, rumeno
Pribor		
V sklopu dobave		zaskočne matice: 2
Opombe		
Embalažna enota		1 Kosov

Električni priključek - vtičnica

Spojnik: 1 x vtič ventila tipa A DIN (DIN EN 175301-803)

II5764

Induktivni senzor

IIB3010-BPKG/SS-000-K
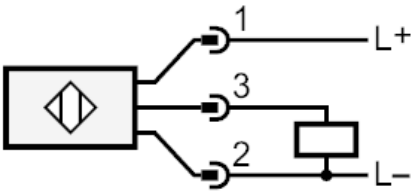
Priključek