IG9211

Induktivni senzor

IGB2004-BRKG/0,80M PVC

Izdelek ni več na voljo - arhivski vnos

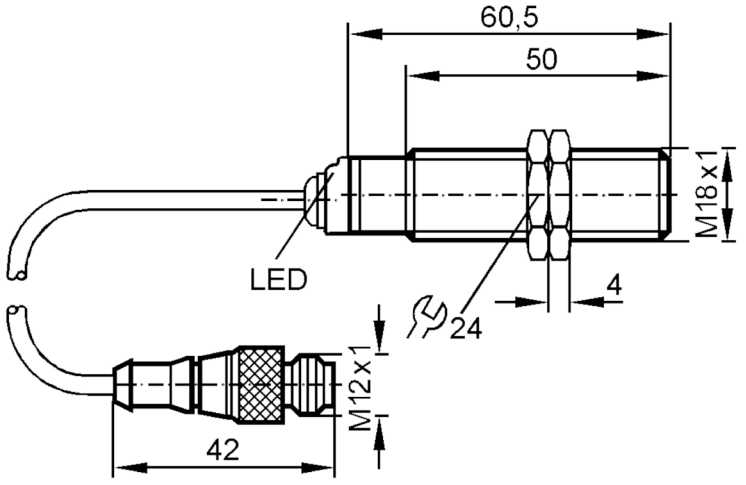

CE

Značilnosti izdelka		
Električna izvedba		PNP/NPN
Funkcija izhoda		izklopni kontakt
Preklopna razdalja	[mm]	4
Ohišje		Izvedba navoja
Mere	[mm]	M18 x 1
Električni podatki		
Obratovalna napetost	[V]	10...55 DC
Zaščita pred obratno polarnostjo		da
Izhodi		
Električna izvedba		PNP/NPN
Funkcija izhoda		izklopni kontakt
Maks. padec napetosti preklopnega izhoda DC	[V]	4,5
Minimalni obremenilni tok	[mA]	4
Maks. uhajavi tok	[mA]	0,8
Stopnja trajnega toka preklopnega izhoda DC	[mA]	100
Preklopna frekvenca DC	[Hz]	250
Zaščita pred kratkim stikom		da
Vrsta zaščite pred kratkim stikom		impulzno
Zaščita pred preobremenitvijo		da

IG9211

Induktivni senzor

IGB2004-BRKG/0,80M PVC

Območje zaznavanja		
Preklopna razdalja	[mm]	4
Dejansko območje zaznavanja Sr	[mm]	4 ± 10 %
Delovni razmak	[mm]	0...3,25
Natančnost / odstopanja		
Faktor popravka		jeklo: 1 / legirano jeklo: 0,7 / medenina: 0,5 / aluminij: 0,4 / baker: 0,3
Histereza	[% Sr]	3...15
Zdrs preklopne točke	[% Sr]	-10...10
Pogoji okolja		
Temperatura okolice	[°C]	-25...70
Zaščita		IP 67
Dovoljenja/preverjanja		
EMC		EN 60947-5-2
Mehanski podatki		
Ohišje		Izvedba navoja
Vrsta montaže		vezilno vgradno
Mere	[mm]	M18 x 1
Oznaka navoja		M18 x 1
Materiali		končna kapica: TPE-U; ohišje: medenina prevlečeno z belim bronom; zaznavno pročelje: keramika
Prikazi/upravljalni elementi		
Prikaz		stikalno stanje: 1 x LED, rumeno
Pribor		
V sklopu dobave		zaskočne matice: 2
Opombe		
Embalažna enota		1 Kosov

Električni priključek - vtič

Kabel: 0,8 m, PVC

Spojnik: 1 x M12; kodiranje: A

IG9211

Induktivni senzor

IGB2004-BRKG/0,80M PVC
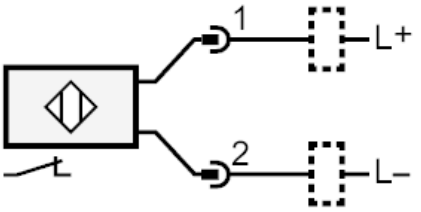
Priključek