E43230

Koaksialna cev za senzorje nivoja

LR COAX TUBE G3/4 L150

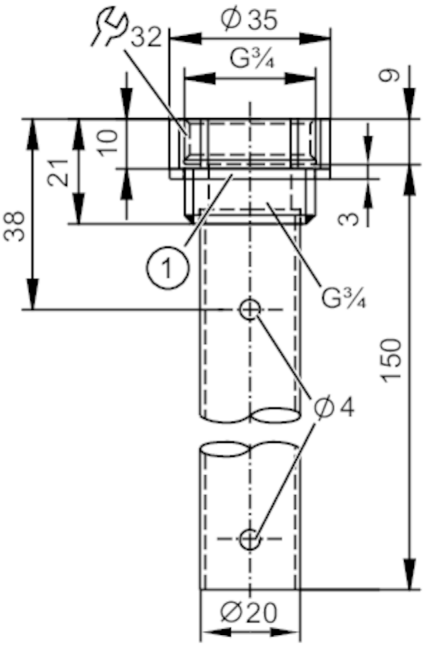

1 Tesnilo

CRN

Območje uporabe		
Izvedba		za senzorje nivoja polnjenja LR
Temperatura medija	[°C]	-20...200
Tlačna trdnost	[bar]	16
Vakuumska odpornost	[mbar]	-1000
MAWP (za uporabo skladno s CRN)	[bar]	16
Mehanski podatki		
Teža	[g]	135
Materiali		Koaksialna cev: nerjavno jeklo (1.4301 / 304); Tesnilo: NBR ojačena vlakna; Enota za središčenje: PPS ojačena vlakna; Pritrdilni trak: nerjavno jeklo (1.4310 / 301)
Povezava senzorja		povezava z navojem G 3/4 notranji navoj
Procesni priključek		povezava z navojem G 3/4 zunanji navoj
Dolžina D	[mm]	150
Pribor		
V sklopu dobave		tesnila: 1
Opombe		
Embalažna enota		1 Kosov