RV1047

Inkrementell pulsgivare med axel

RV-1250-I05/K

Artikeln ej längre tillgänglig - Arkiv

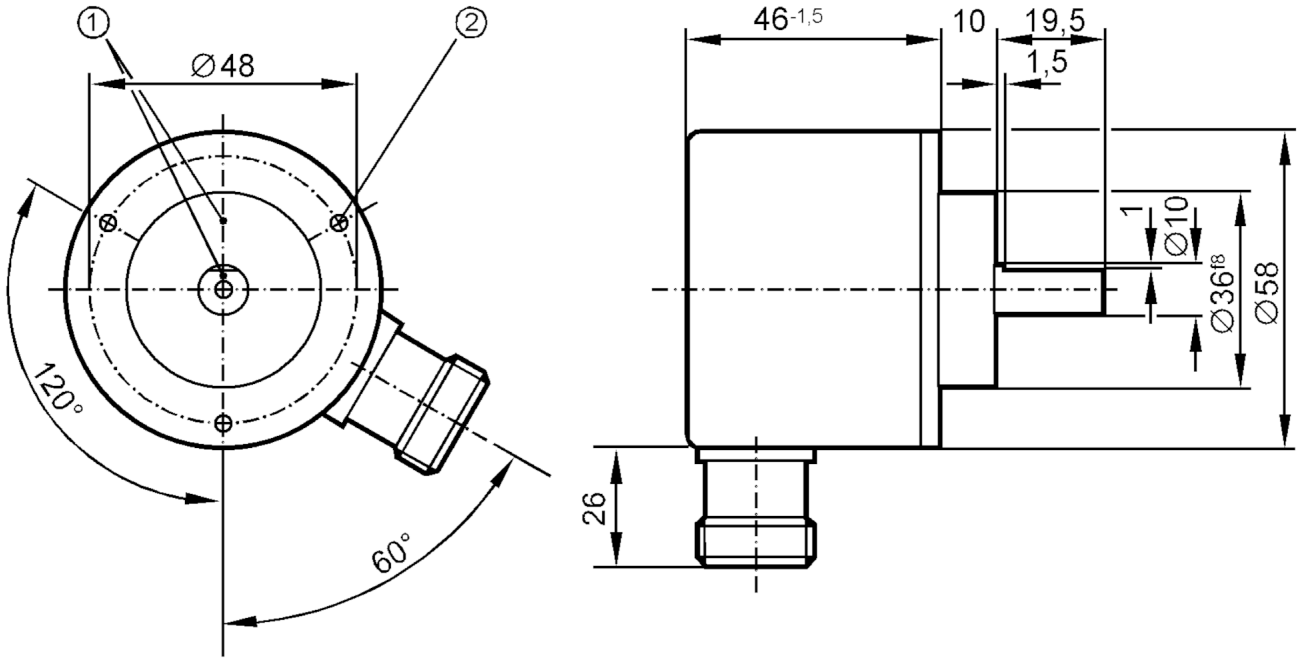

1 referensmärke
2 M3 Djup 5 mm

Produktegenskaper		
Upplösning		1250 upplösning
Axelutförande		solid axel
Axeldiameter	[mm]	10
Elektriska data		
Anslutningsspänning tolerans	[%]	10
Anslutningsspänning	[V]	5 DC
Strömförbrukning	[mA]	150
Utgångar		
Elektriskt utförande		TTL
Max. strömbelastning per utgång	[mA]	20
Kopplingsfrekvens	[kHz]	300
Fasförskjutning A och B	[°]	90
Mät-/ Inställningsområde		
Upplösning		1250 upplösning
Driftförhållanden		
Omgivningstemperatur	[°C]	-30...100
Lagringstemperatur	[°C]	-30...100
Max. relativ luftfuktighet	[%]	98
Kapslingsklass		IP 64

RV1047

Inkrementell pulsgivare med axel

RV-1250-I05/K

Godkännanden / tester		
Stöttålighet		100 g (6 ms)
Vibrationstålighet		15 g (55...2000 Hz)

Mekaniska data		
Mått	[mm]	Ø 58 / L = 75,5
Material		Aluminium
Max .antal varv, mekaniskt	[U/min]	12000
Max. igångssättningsmoment	[Nm]	1
Referenstemperatur vridmoment	[°C]	20
Axelutförande		solid axel
Axeldiameter	[mm]	10
Axelmaterial		Stål (1.4104)
Max axial axelbelastning (på axelns ände)	[N]	10
Max radiell axelbelastning (på axelns ände)	[N]	20

Elektrisk anslutning

Anslutning: 1 x M23 (ifm 1001.4), radiell

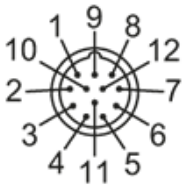

1	B inverterad
2	L+ givare
3	0-Index
4	0-Index inverterad
5	A
6	A inverterad
Skärm	kapsling
7	felindikering inverterad
8	B
9	n.c.
10	0V (Un)
11	0V givare
12	L+

diagram och grafer

Impulsdiagram

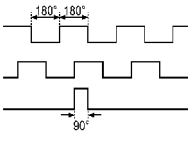

Medurs rotation (sett på axeln)