IO9919

Induktiv givare

IOW2010-ARKG/UP/0,15M/PUR/US

Artikeln ej längre tillgänglig - Arkiv

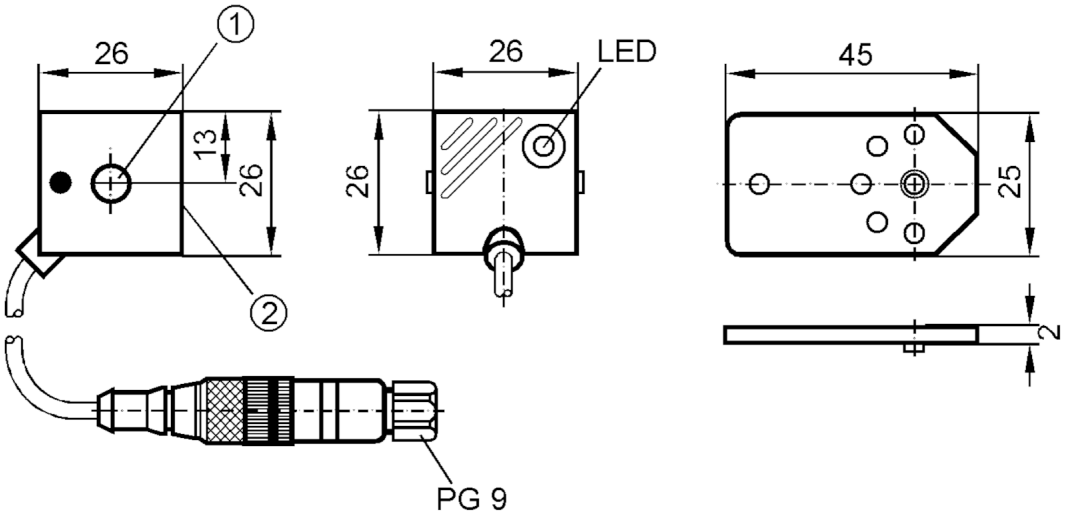

1 monteringshål M4 förstärkt
2 Sensorytan

Produktegenskaper		
Elektriskt utförande		PNP/NPN
Utgångsfunktion		slutande
Avkänningsavstånd	[mm]	10
Hölje		rektangulär
Mått	[mm]	26 x 26 x 26
Elektriska data		
Anslutningsspänning	[V]	10...55 DC
Skyddsklass		II
Polaritetsskyddad		ja
Utgångar		
Elektriskt utförande		PNP/NPN
Utgångsfunktion		slutande
Max. spänningsfall vid kopplingsutgång DC	[V]	4,5
Minsta laststrom	[mA]	4
Max. läckström	[mA]	0,6
Permanent belastningsström i kopplingsutgången DC	[mA]	100
Kopplingsfrekvens DC	[Hz]	250
Kortslutningsskyddad		ja

IO9919

Induktiv givare

IOW2010-ARKG/UP/0,15M/PUR/US

Typ av kortslutningsskydd		pulserande
Överlastskydd		ja
Område		
Avkänningsavstånd	[mm]	10
Verkligt avkänningsavstånd, Sr	[mm]	10 ± 10 %
Arbetsavstånd	[mm]	0...8,1
Noggrannhet / Avvikelse		
Korrektionsfaktor		Stål: 1 / rostfritt stål: 0,7 / Mässing: 0,4 / Aluminium: 0,3 / koppar: 0,2
Hysteres	[% av Sr]	1...15
Tolerans, kopplingspunkt	[% av Sr]	-10...10
Driftförhållanden		
Omgivningstemperatur	[°C]	-25...70
Kapslingsklass		IP 67
Godkännanden / tester		
EMC		EN 60947-5-2
Mekaniska data		
Hölje		rektangulär
Montering		inbyggbar
Mått	[mm]	26 x 26 x 26
Material		PBT
Displayer / manöverelement		
Display		Utgångsstatus: 1 x LED, gul
Anmärkning		
Förpackning		1 antal

Elektrisk anslutning - hankontakt

kabel: 0,15 m, PUR

Anslutning: 1 x M12; kodning: A

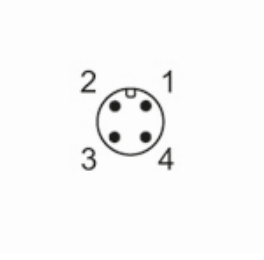

IO9919

Induktiv givare

IOW2010-ARKG/UP/0,15M/PUR/US
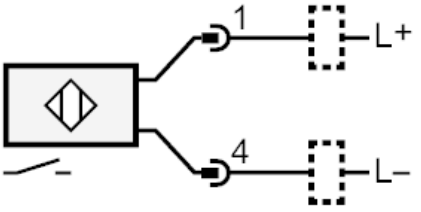
Anslutning