# II5747

## Induktiv givare

IIB3010-ANKG/US-100-DNS

Artikeln ej längre tillgänglig - Arkiv

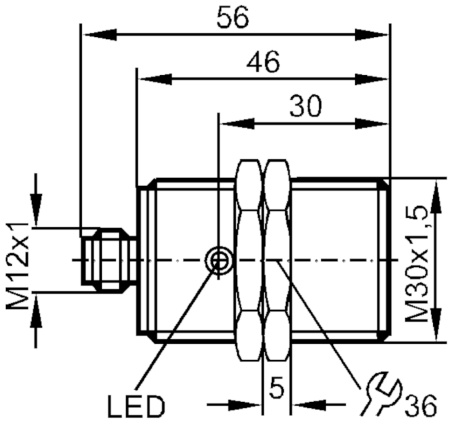


CE

| Produktegenskaper | | |
|---|---|---|
| Elektriskt utförande | | NPN |
| Utgångsfunktion | | slutande |
| Avkänningsavstånd | [mm] | 10 |
| Kapsling | | gängat utförande |
| Mått | [mm] | M30 x 1,5 |
| **Elektriska data** | | |
| Anslutningsspänning | [V] | 10...36 DC |
| Strömförbrukning | [mA] | 15; (24 V) |
| Polaritetsskyddad | | ja |
| **Utgångar** | | |
| Elektriskt utförande | | NPN |
| Utgångsfunktion | | slutande |
| Max. spänningsfall vid kopplingsutgång DC | [V] | 2,5 |
| Permanent belastningsström i kopplingsutgången DC | [mA] | 250 |
| Kopplingsfrekvens DC | [Hz] | 250 |
| Kortslutningsskyddad | | ja |

# II5747

## Induktiv givare

IIB3010-ANKG/US-100-DNS

| | | |
|---|---|---|
| Typ av kortslutningsskydd | | pulserande |
| Överlastskydd | | ja |
| **Område** | | |
| Avkänningsavstånd | [mm] | 10 |
| Verkligt avkänningsavstånd, Sr | [mm] | 10 ± 10 % |
| Arbetsavstånd | [mm] | 0...8,1 |
| **Noggrannhet / Avvikelse** | | |
| Korrektionsfaktor | | Stål: 1 / rostfritt stål: 0,7 / Mässing: 0,4 / Aluminium: 0,3 / koppar: 0,2 |
| Hysteres | [% av Sr] | 1...15 |
| Tolerans, kopplingspunkt | [% av Sr] | -10...10 |
| **Driftförhållanden** | | |
| Omgivningstemperatur | [°C] | -25...80 |
| Kapslingsklass | | IP 65 |
| **Godkännanden / tester** | | |
| EMC | EN 60947-5-2 | |
| | EN 55011 | Klass B |
| **Mekaniska data** | | |
| Kapsling | | gängat utförande |
| Montering | | inbyggbar |
| Mått | [mm] | M30 x 1,5 |
| Gängbeteckning | | M30 x 1,5 |
| Material | | Mässing förnicklad; PBT |
| **Displayer / manöverelement** | | |
| Display | Utgångsstatus | 1 x LED, röd |
| **Tillbehör** | | |
| Ingående delar | | låsmuttrar: 2 |
| **Anmärkning** | | |
| Förpackning | | 1 antal |

**Elektrisk anslutning - hankontakt**

Anslutning: 1 x M12; kodning: A

# II5747

## Induktiv givare

IIB3010-ANKG/US-100-DNS
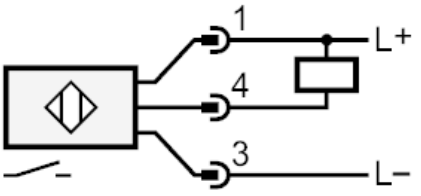
### Anslutning