IGC234

Induktiv AS-Interface givare

IGK2008BASI /M/US-104

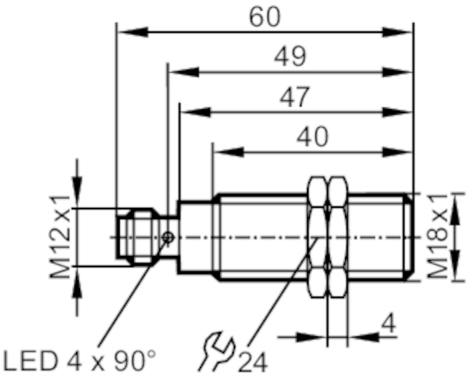

Produktegenskaper		
Elektriskt utförande		AS-i
Avkänningsavstånd	[mm]	8
Kapsling		gängat utförande
Mått	[mm]	M18 x 1 / L = 60
Applikation		
Speciella egenskaper		guldpläterade stift
Applikation		Användning i verkstadsmaskiner, kylvätska och smörjmedel
Elektriska data		
Anslutningsspänning	[V]	26,5...31,6 DC
Strömförbrukning	[mA]	< 30
Skyddsklass		III
Polaritetsskyddad		ja
Max. effekt vid i tillslagsfördröjning	[ms]	1000
Utgångar		
Elektriskt utförande		AS-i
Kopplingsfrekvens DC	[Hz]	100
Område		
Avkänningsavstånd	[mm]	8
Arbetsavstånd	[mm]	0...6,5
Noggrannhet / Avvikelse		
Korrektionsfaktor		Stål: 1 / rostfritt stål: 0,7 / Mässing: 0,5 / Aluminium: 0,45 / koppar: 0,35
Hysteres	[% av Sr]	1...20
Driftförhållanden		
Omgivningstemperatur	[°C]	-25...70
Kapslingsklass		IP 68; ("Coolant")

IGC234

Induktiv AS-Interface givare

IGK2008BASI /M/US-104

Godkännanden / tester		
EMC	EN 61000-4-2 ESD	4 kV CD / 8 kV AD
	EN 61000-4-3 HF påstrålat	10 V/m
	EN 61000-4-4 Burst	2 kV
	EN 61000-4-6 HF ledningsbunden	10 V
	EN 55011	Klass B
MTTF (Mean Time To Failure) [års]	1570	
UL godkännande	Ta	-25...70 °C
	Enclosure type	Type 1
	Spänningsmatning	Limited Voltage/Current
	Filnummer UL	E174191

AS-i-klassificering					
AS-i version	2.1				
Utökat adresseringsläge	ja				
AS-i I/O-konfigurering [hex]	0				
AS-i ID-kod [hex]	A.F				
AS-i certifikat	57201				
Databitar	Benämning	kopplingssignal	inte använd	inte använd	inte använd
	status = 0	målet utanför aktiv zon	-	-	-
	status = 1	målet innanför aktiv zon	förinställt	förinställt	förinställt

Mekaniska data	
Vikt [g]	47,2
Kapsling	gängat utförande
Montering	inbyggbar
Mått [mm]	M18 x 1 / L = 60
Gängbeteckning	M18 x 1
Material	Gängat hölje: rostfritt stål (1,4404 / SS2348); sensorytan: LCP färglös; låsmuttrar: Mässing

Displayer / manöverelement		
Display	Utgångsstatus	4 x 90° LED, gul
	Funktion	1 x LED, röd

Tillbehör	
Ingående delar	låsmuttrar: 2

Anmärkning	
Förpackning	1 antal

Elektrisk anslutning - hankontakt

Anslutning: 1 x M12; kodning: A; Kontakter: guldpläterad

IGC234

Induktiv AS-Interface givare

IGK2008BASI /M/US-104
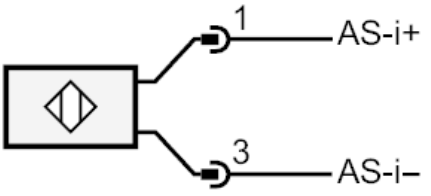
Anslutning