SR0100

Блок оценочной электроники для датчиков потока

VS0200/ 24VDC

Артикул недоступен - архивная позиция

Альтернативная продукция: SR0150
При выборе альтернативного датчика и принадлежностей обратите внимание на технические параметры, возможны несоответствия!

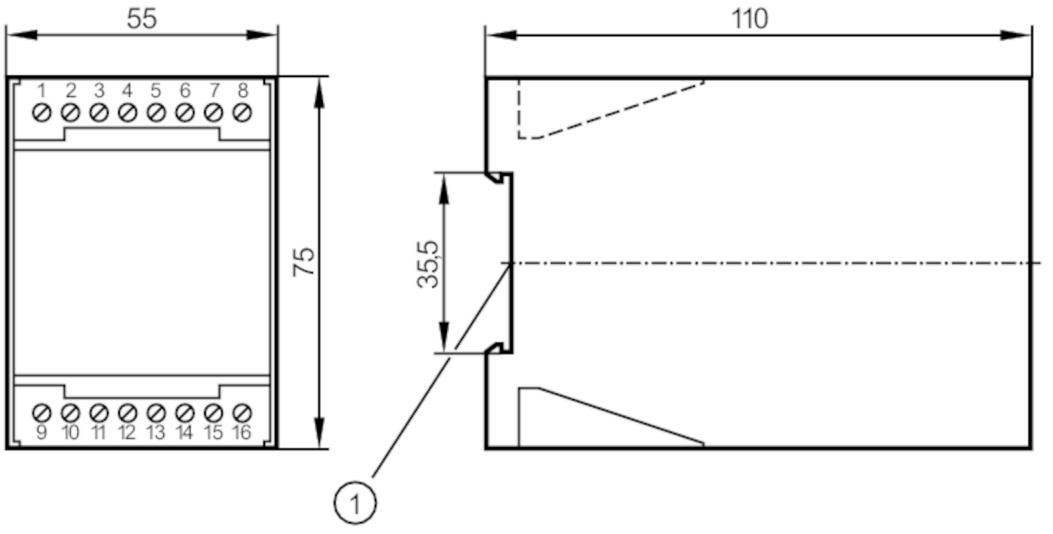

1 Установка на DIN-рейке

Приложение		
Применение		Контроль скорости потока
Электронные данные		
Допустимое отклонение рабочего напряжения	[%]	-10...10
Рабочее напряжение	[V]	24 DC
Потребление тока	[mA]	60
Время задержки включения питания	[s]	30
Количество каналов		1
Выходы		
Электрическое исполнение		реле
Нагрузка на контакты		4 A, 250 V AC
Коммутационная функция контроль скорости потока		с потоком реле замыкается
Программное обеспечение / Программирование		
Настройка точки переключения		с потенциометром
Выбор предустановки для жидкостей/ для газов		выключатель ползункового типа
Условия эксплуатации		
Температура окружающей среды	[°C]	0...60

SR0100

Блок оценочной электроники для датчиков потока

VS0200/ 24VDC

Степень защиты		IP 40
Степень защиты клемм		IP 20
Механические данные		
Корпус		корпус для установки на DIN рейку
Размеры	[mm]	75 x 55 x 110
Материал		пластмасса
Дисплеи / Элементы управления		
Дисплей	Функция	11 x светодиод
Примечания		
Упаковочная величина		1 шт.
электрическое подключение		

контактные зажимы: 16 x ...2,5 mm²

Соединение

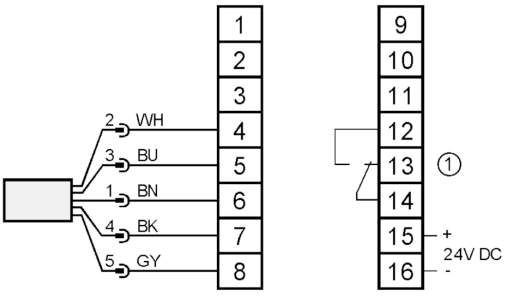

1:	Relais Контроль скорости потока
	Цвета жил :
BN =	коричневый
BU =	синий
BK =	черный
WH =	белый
GY =	серый